

V460 Santander



V460 Santander



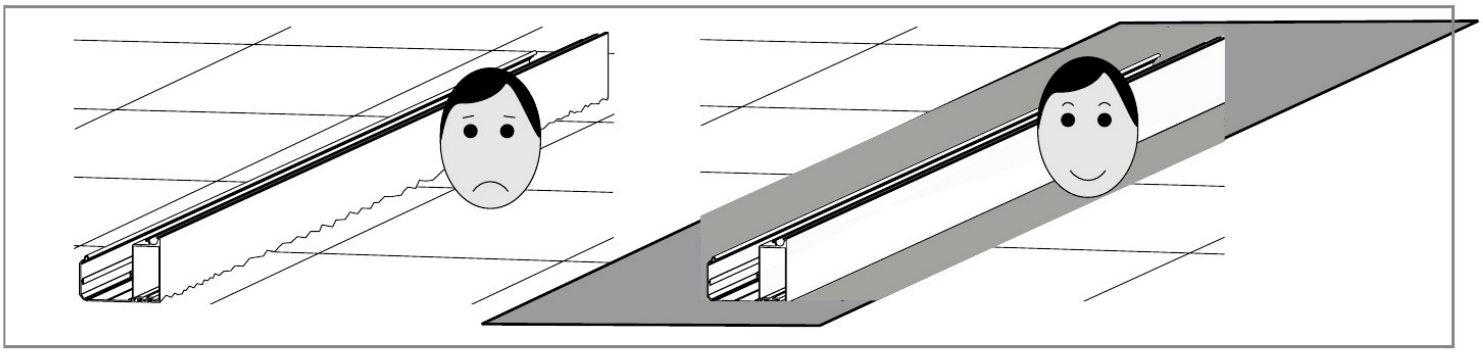







Zuurvrij	Fout	Goed
Acid-free	Wrong	Right
Sin ácido	No es bueno	Bueno
Säurefrei	Falsch	Recht
Sans acide	Pas bien	Bien

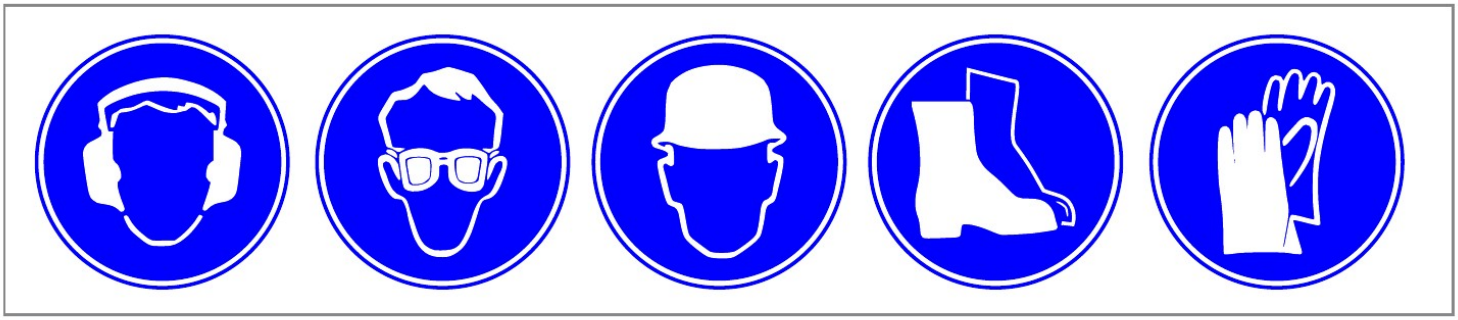

Drukfouten, fouten en technische wijzigingen voorbehouden.

V460 Santander

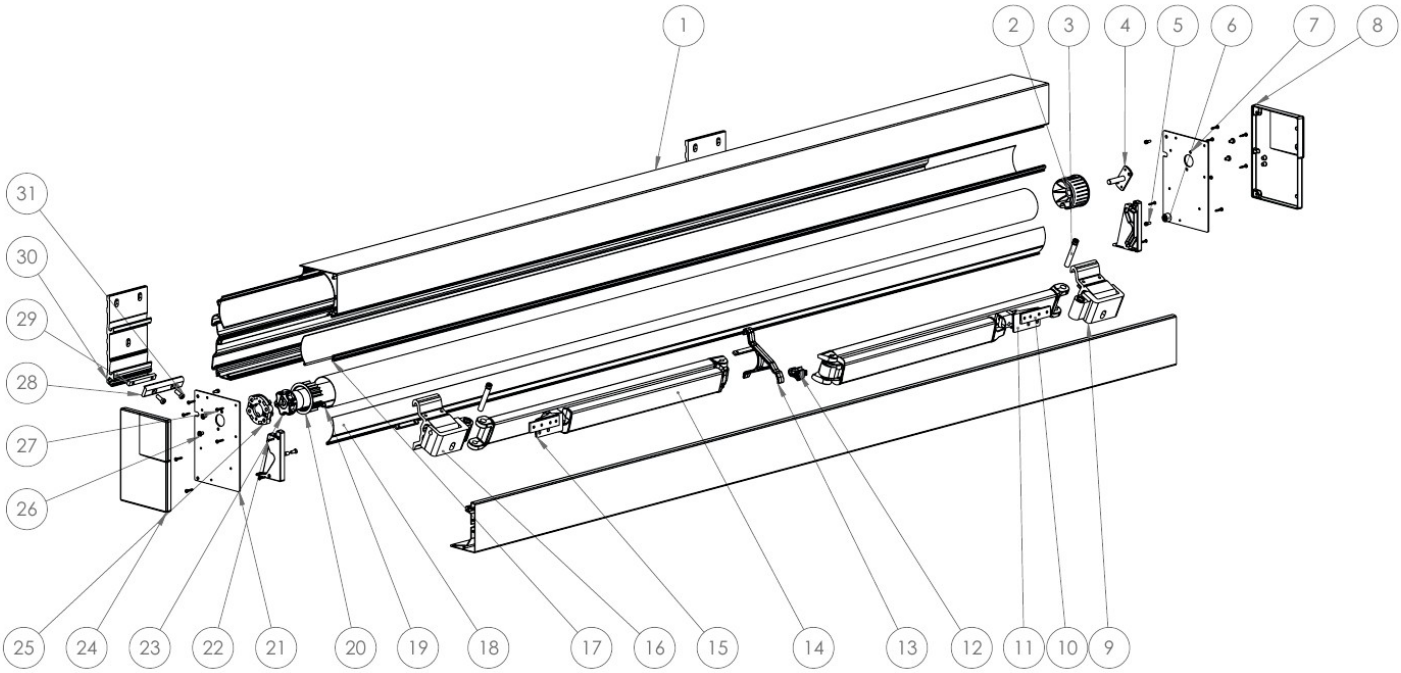

1	ZL.460.10.xx.xx	1
2	ZC.53.12.80.00	1
3	ZC.306.70.00.00	2
4	ZC.51.12.13.16	1
5	0912-2-05012	4
6	ZC.23.24.00.01	2
7	0127-2-06	1
8	ZC.460.01.02.xx	1
9	ZC.460.04.02.00	1
10	ZC.306.71.00.00	1
11	ZC.460.06.02.00	1
12	ZC.460.07.00.00	1
13	ZC.460.05.01.xx	1
14	ZC.306.02.50.xx	1
15	ZC.306.60.01.xx	1
16	ZC.460.04.01.xx	1
17	ZL.255.99.00.01	1
18	4211440000	2

19	ZL.00.78.75.10	1
20	EB.10.10.78.50	1
21	ZC.460.03.01.xx	2
22	7982-2-42022	4
23	EB.10.51.110.01	1
24	ZC.460.01.01.xx	1
25	EB.10.12.50.00	1
26	7985-2-06010	4
27	7981-2-42022	12
28	ZC.460.03.03.xx	2
29	ZC.460.03.04.00	2
30	ZC.460.03.02.xx	2
31	7984-2-08020	4
32	ZL.460.20.xx.xx	1
33	ZC.306.71.00.00	1
34	ZC.460.02.01.xx	1
35	ZC.460.02.02.xx	1
36	ZL.460.30.xx.xx	1

V460 Santander

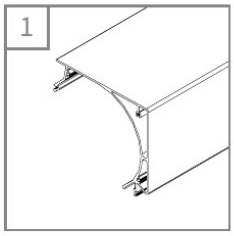

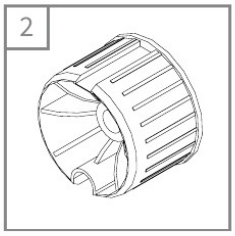

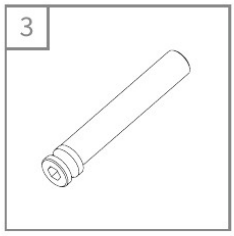

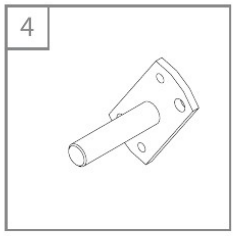

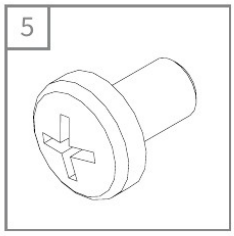

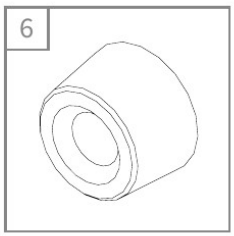

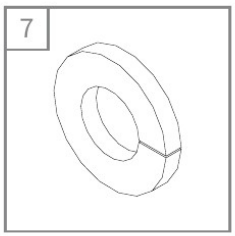

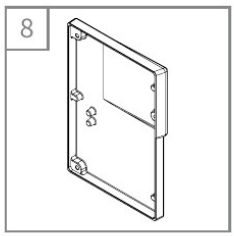

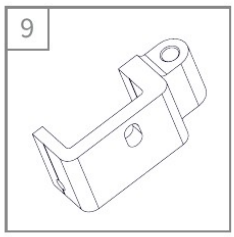

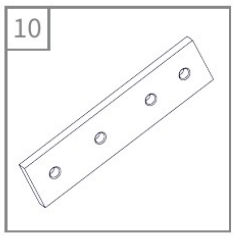

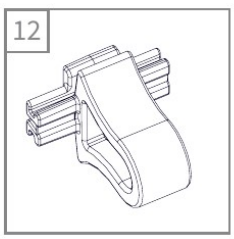

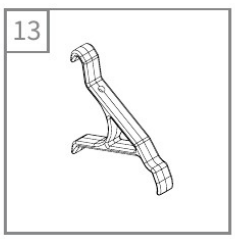



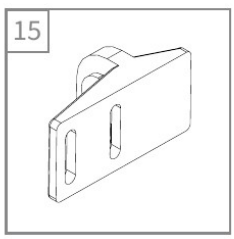

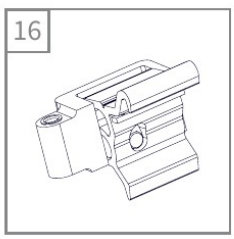

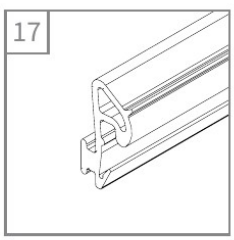

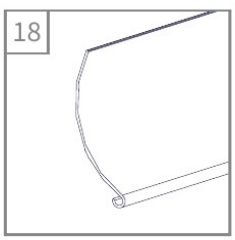

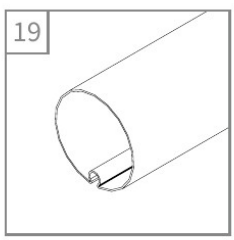

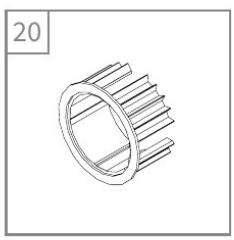

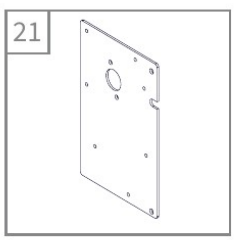



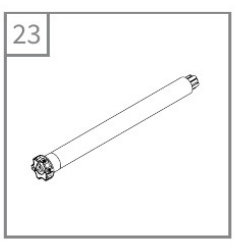

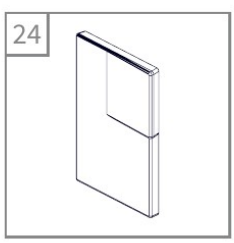

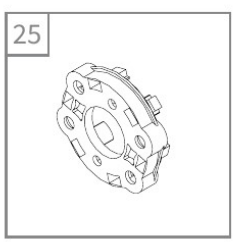

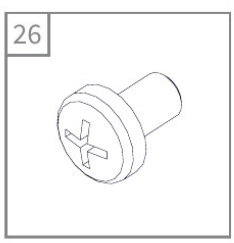

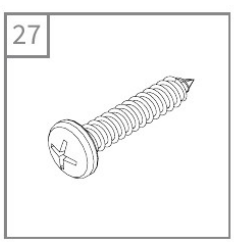

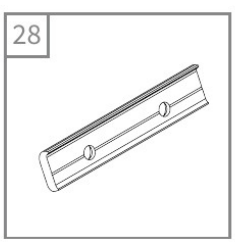

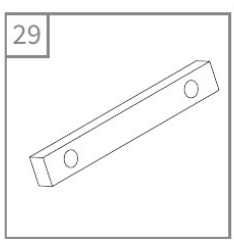

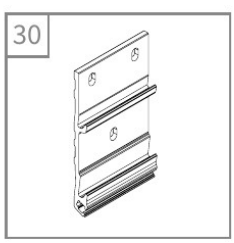

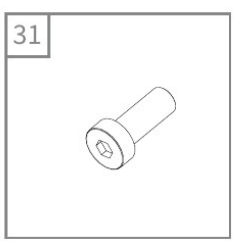

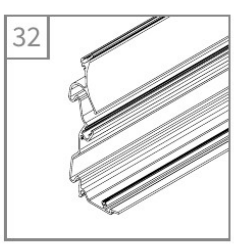

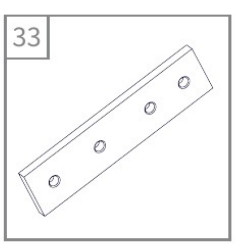

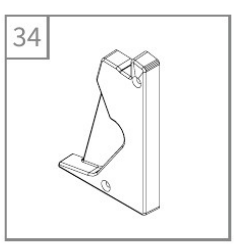

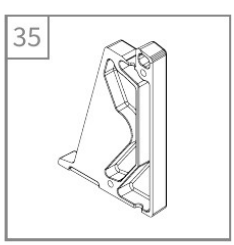

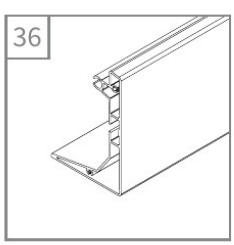

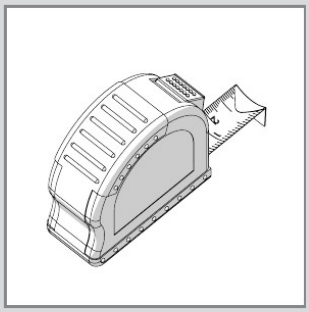
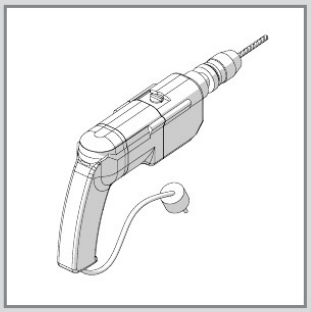

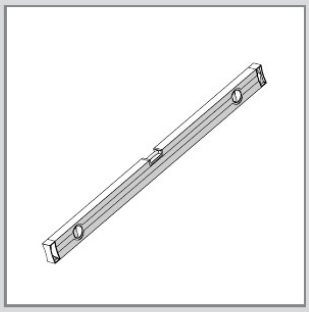



V460 Santander

1

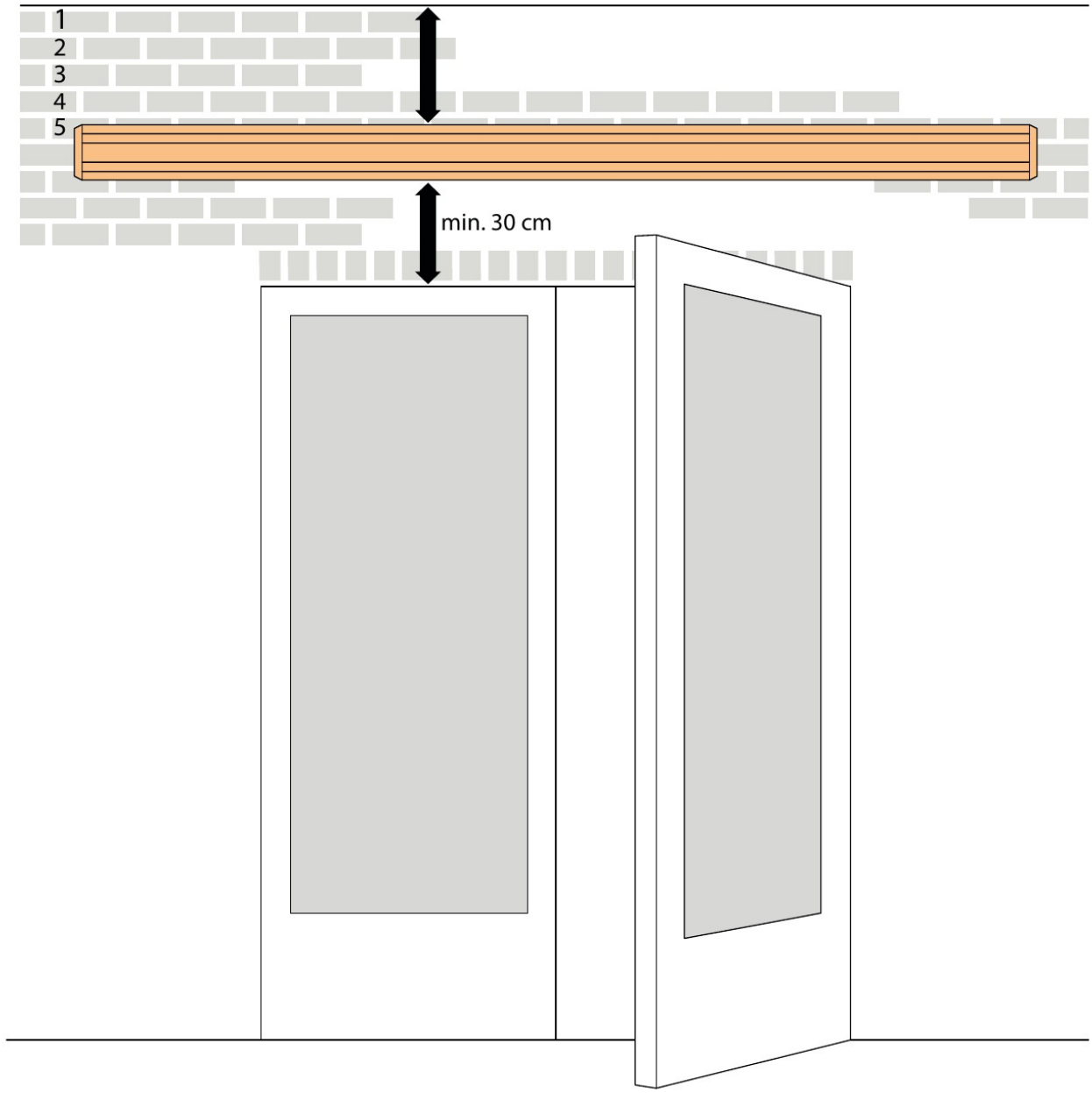

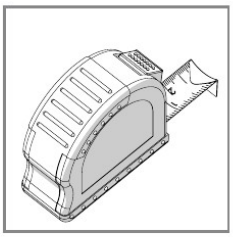



V460 Santander

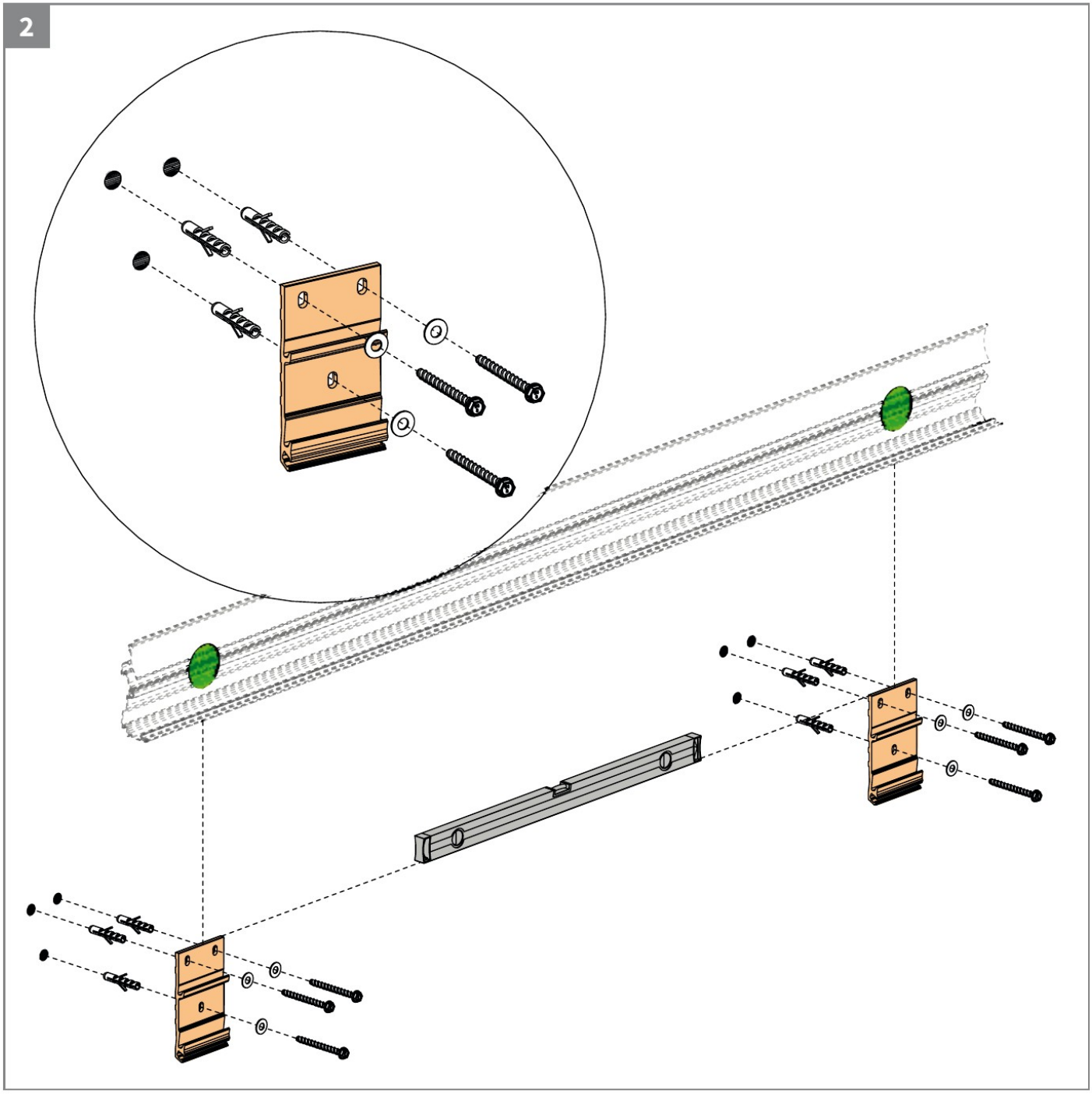

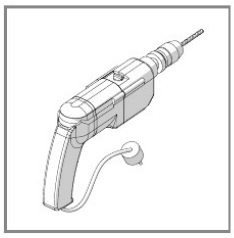



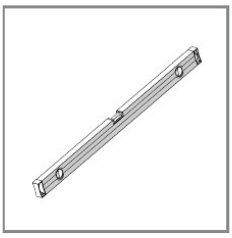



3

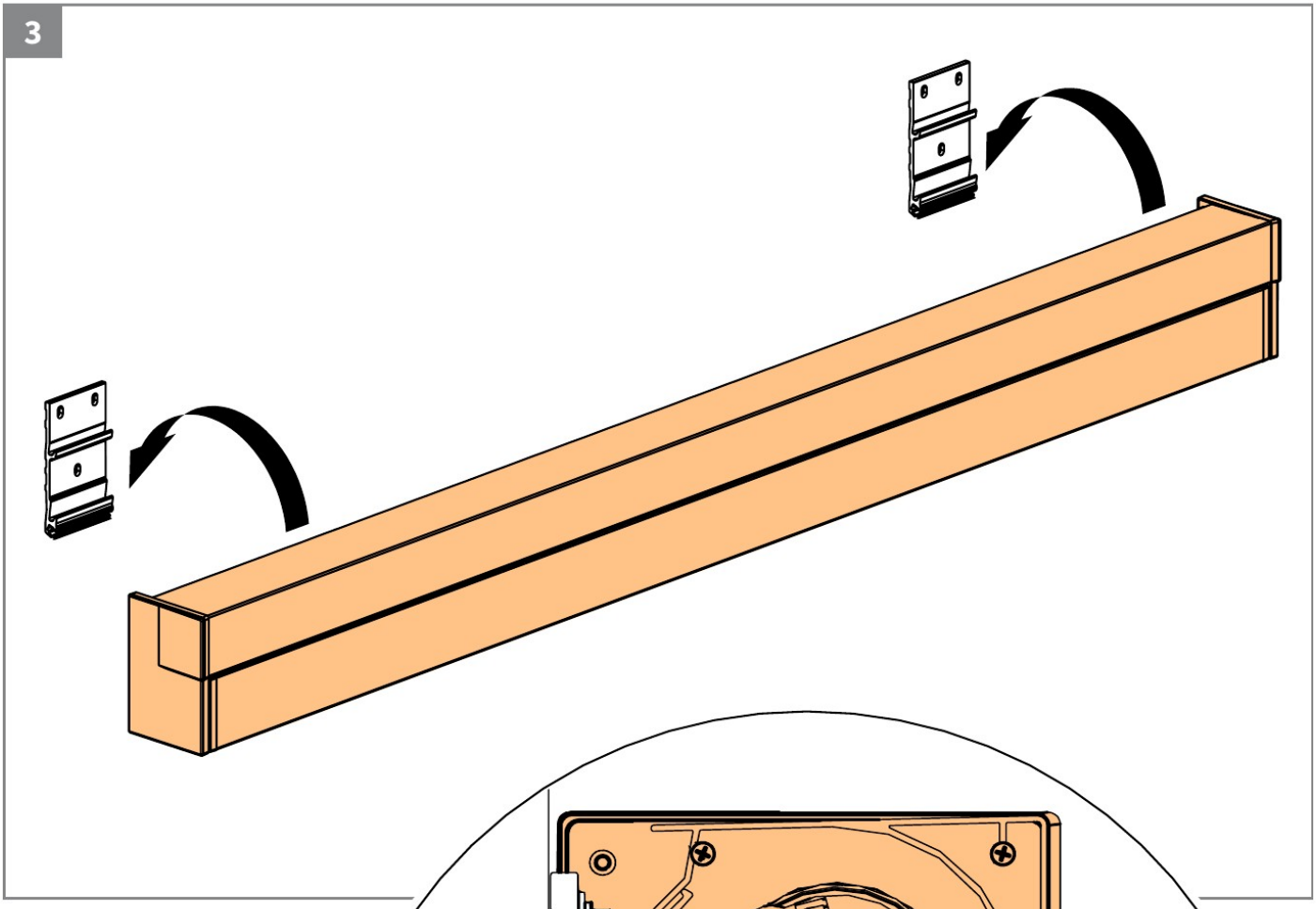

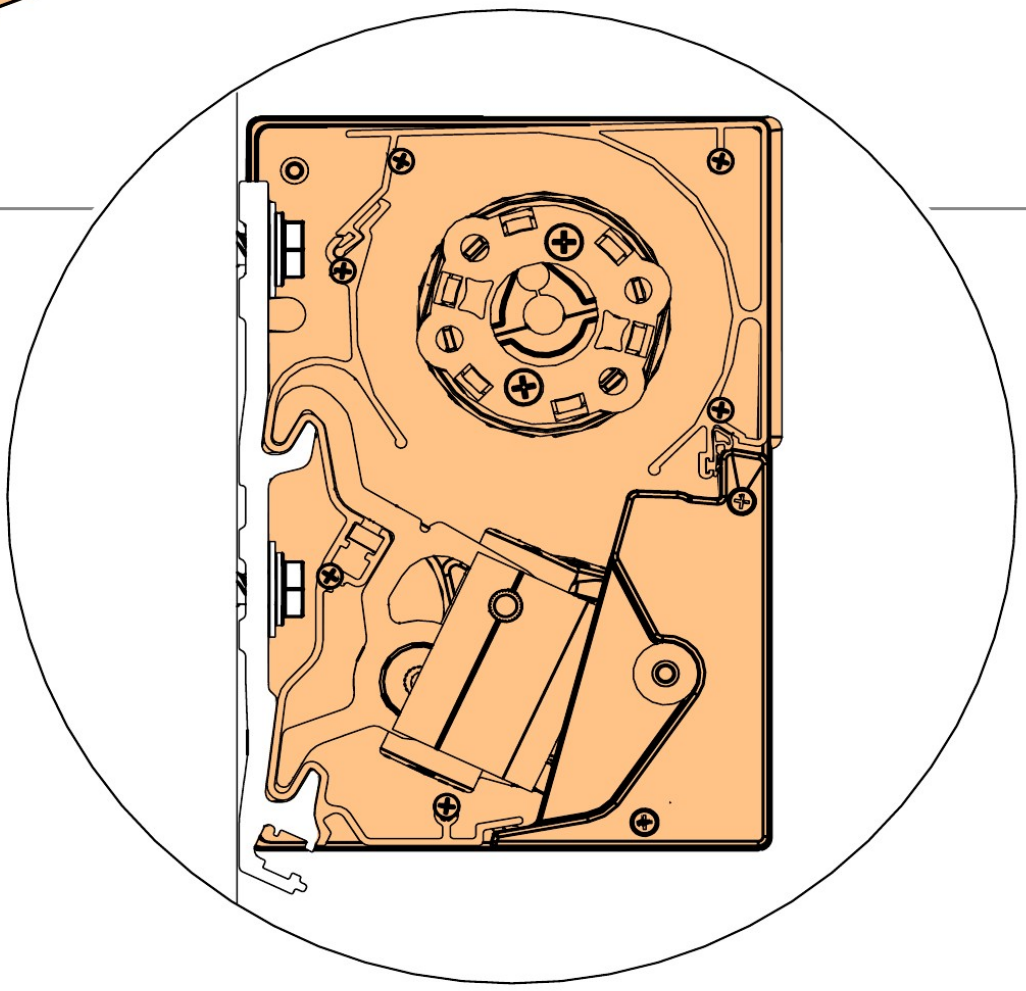

V460 Santander

4

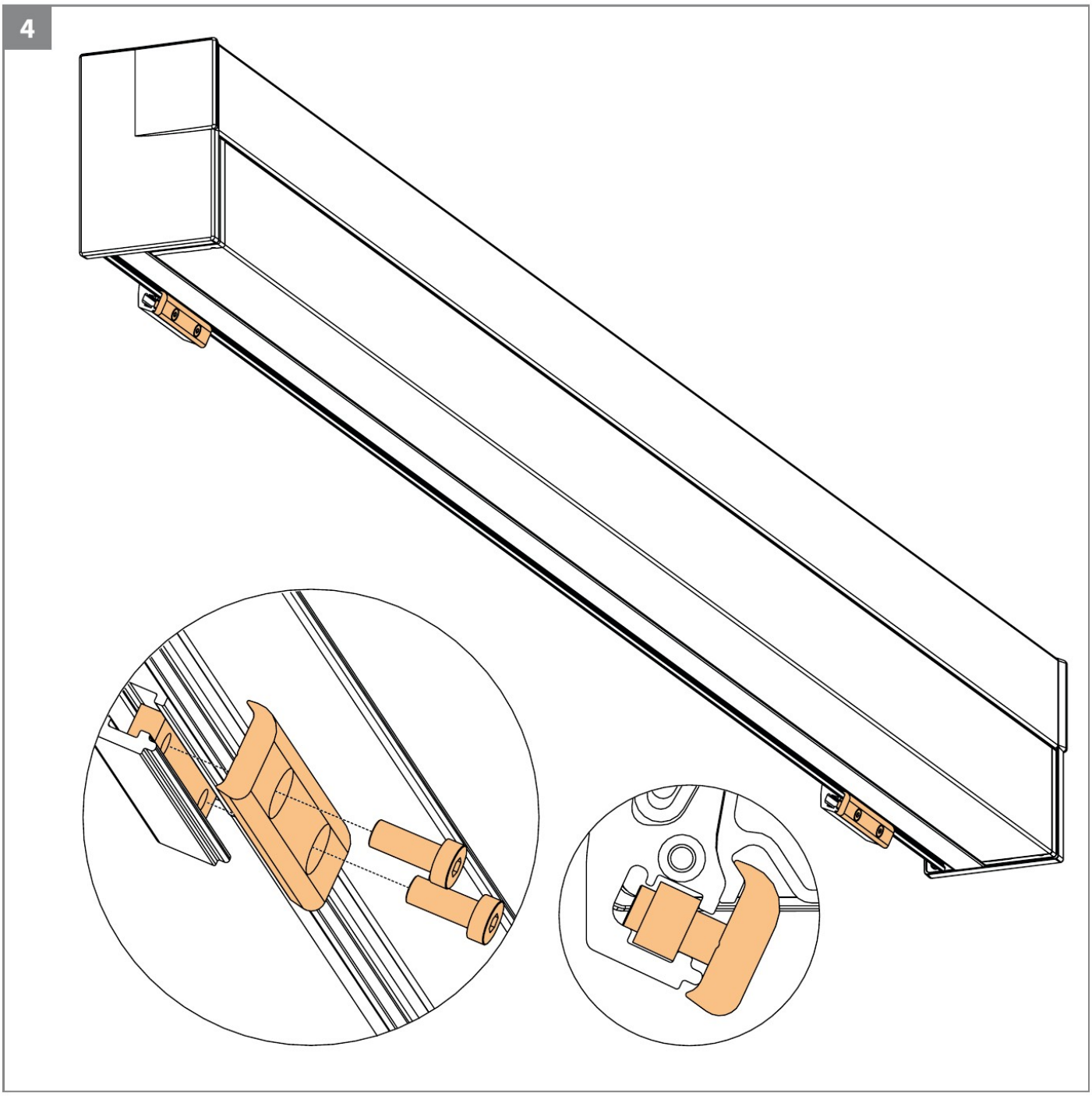



5

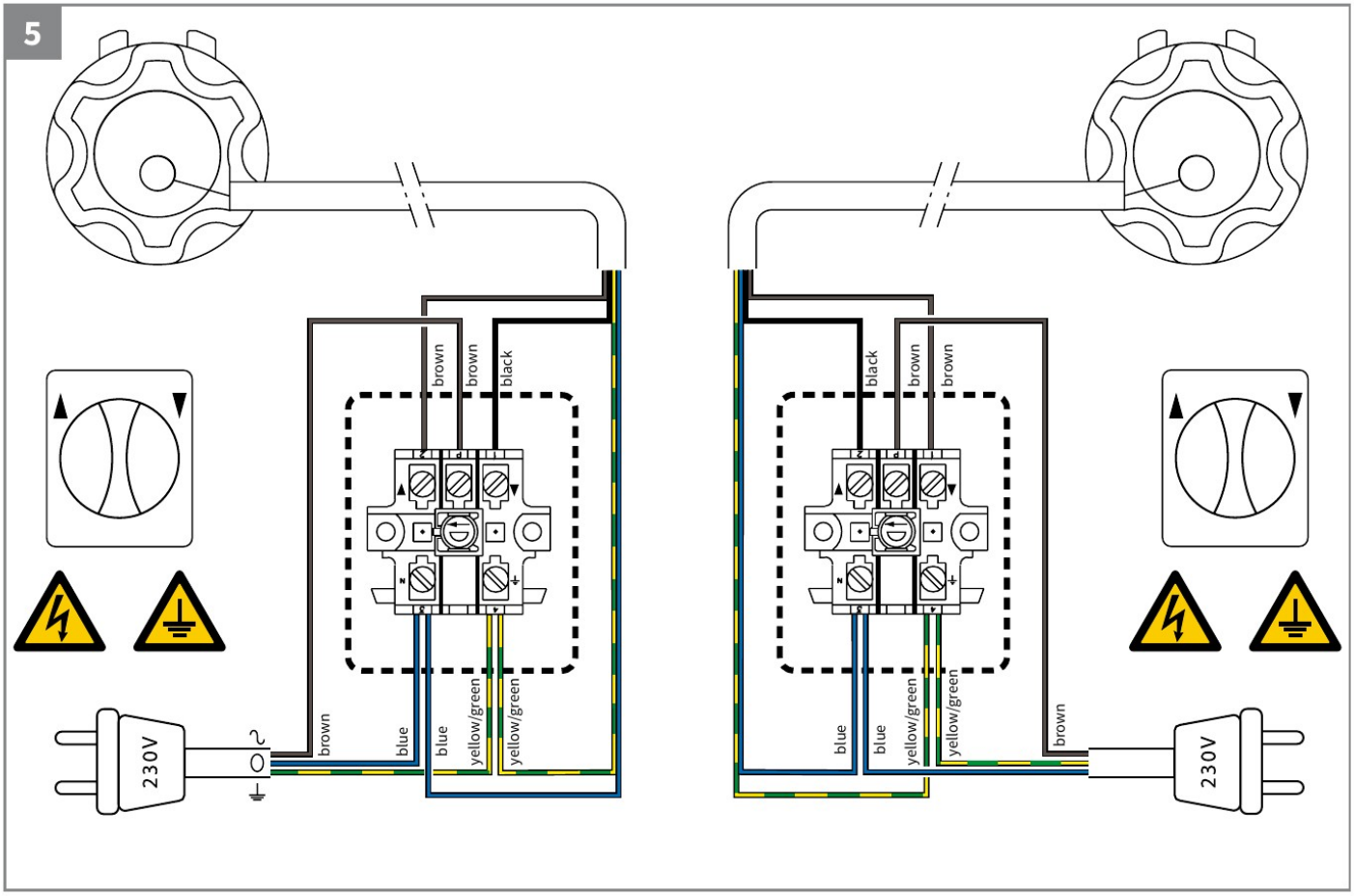
brown
brown
black
brown
blue
blue
yellow/green
yellow/green
230V
black
brown
brown
blue
blue
yellow/green
yellow/green
brown
230V

6

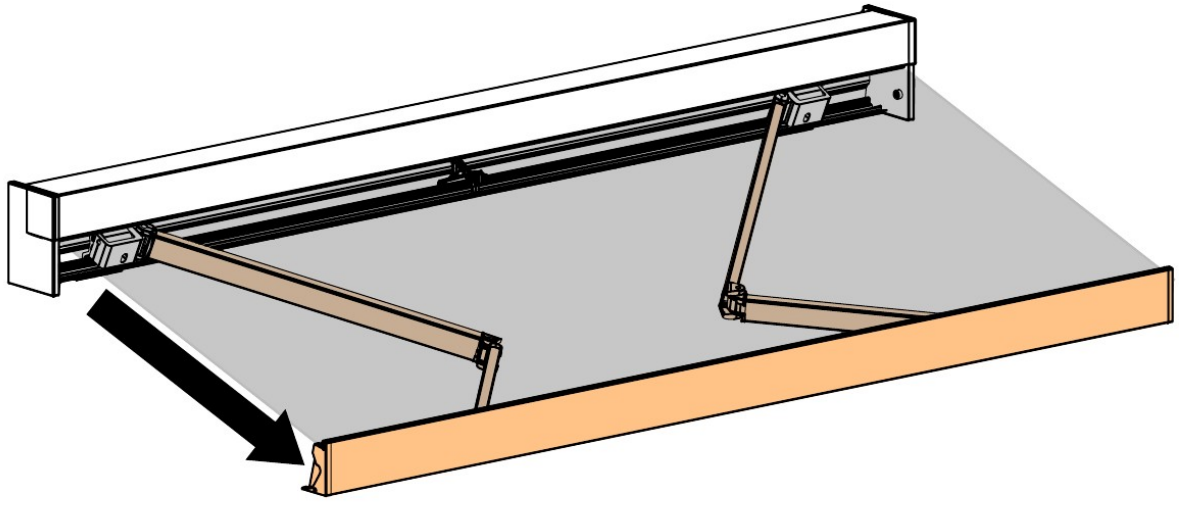

7

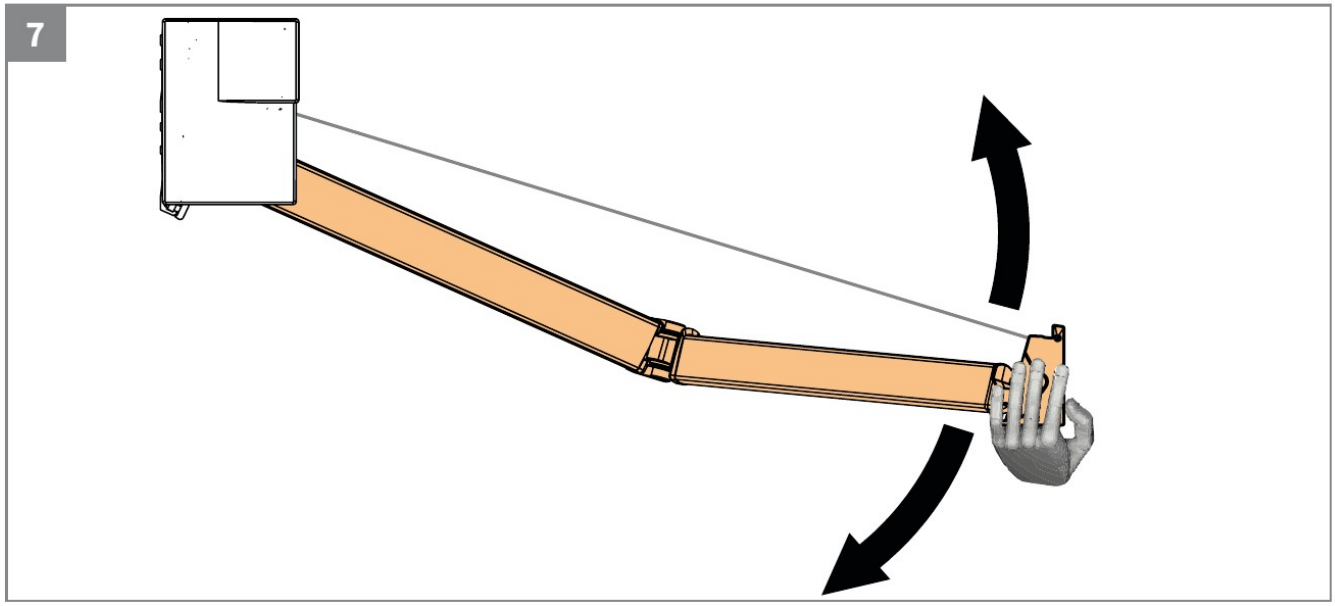



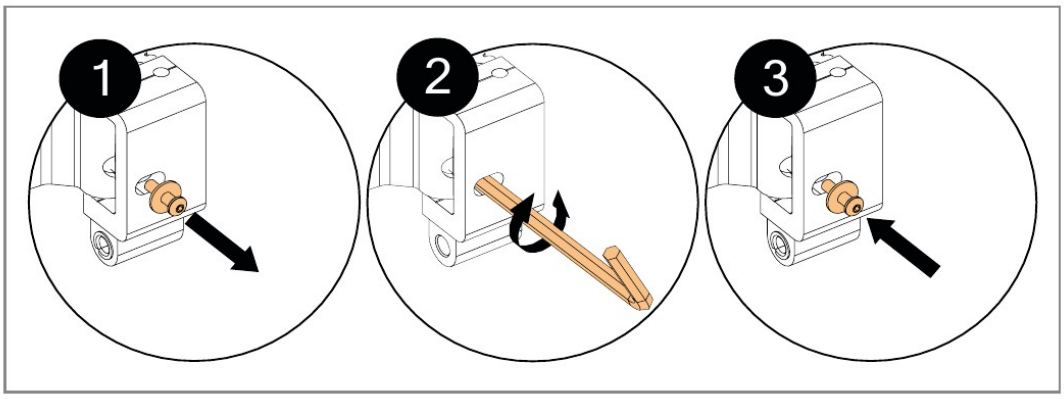

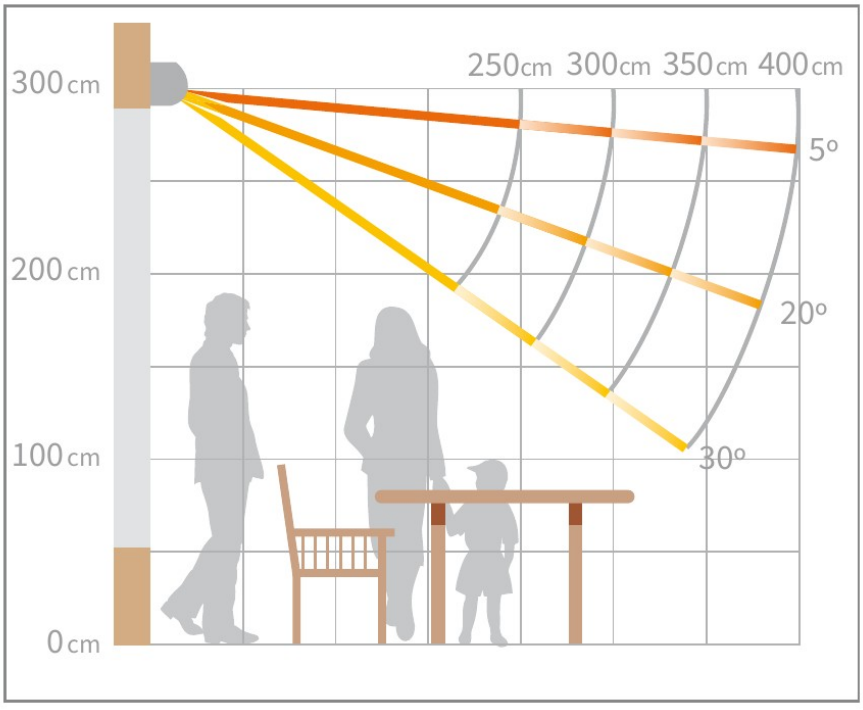



8

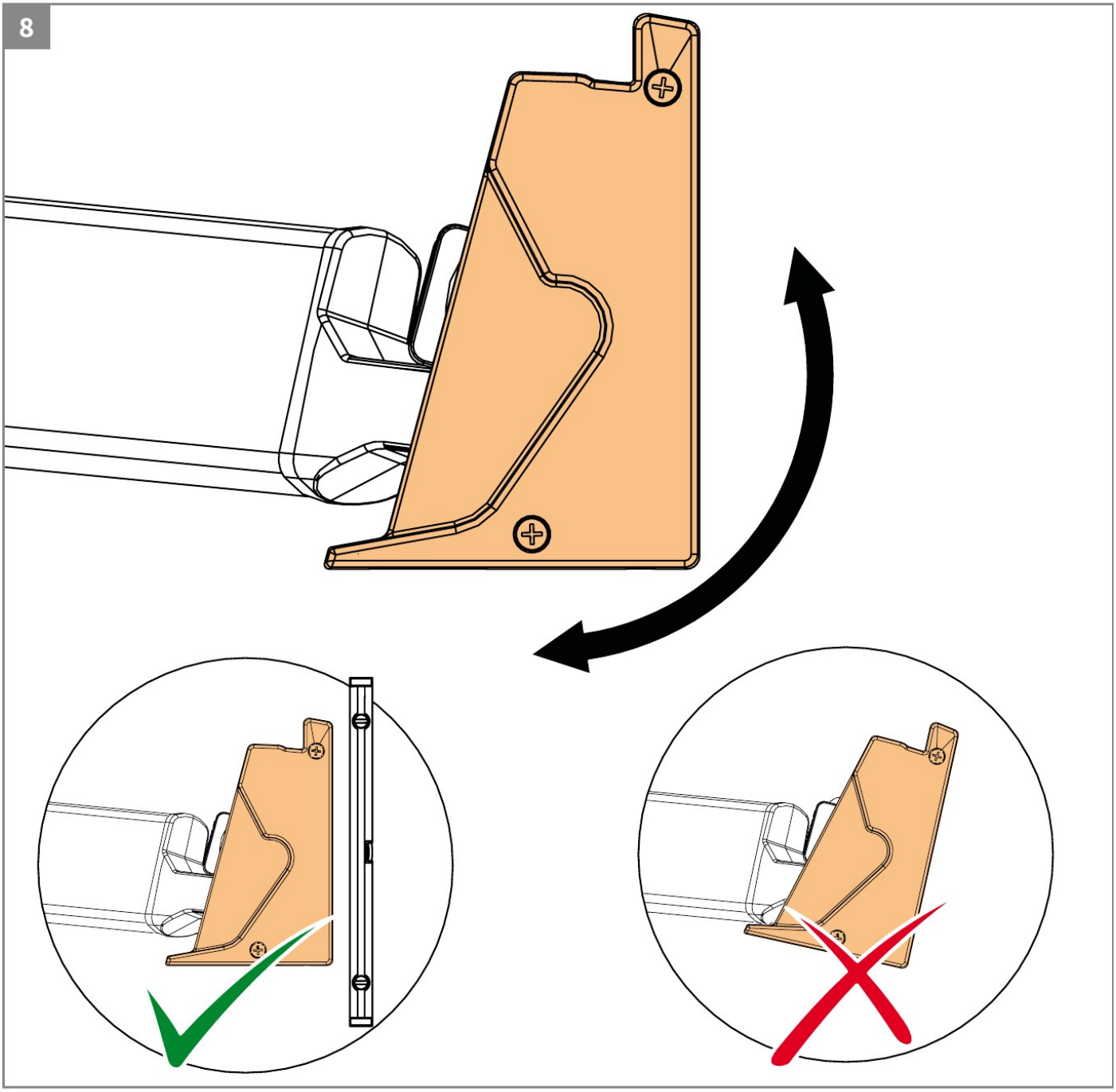

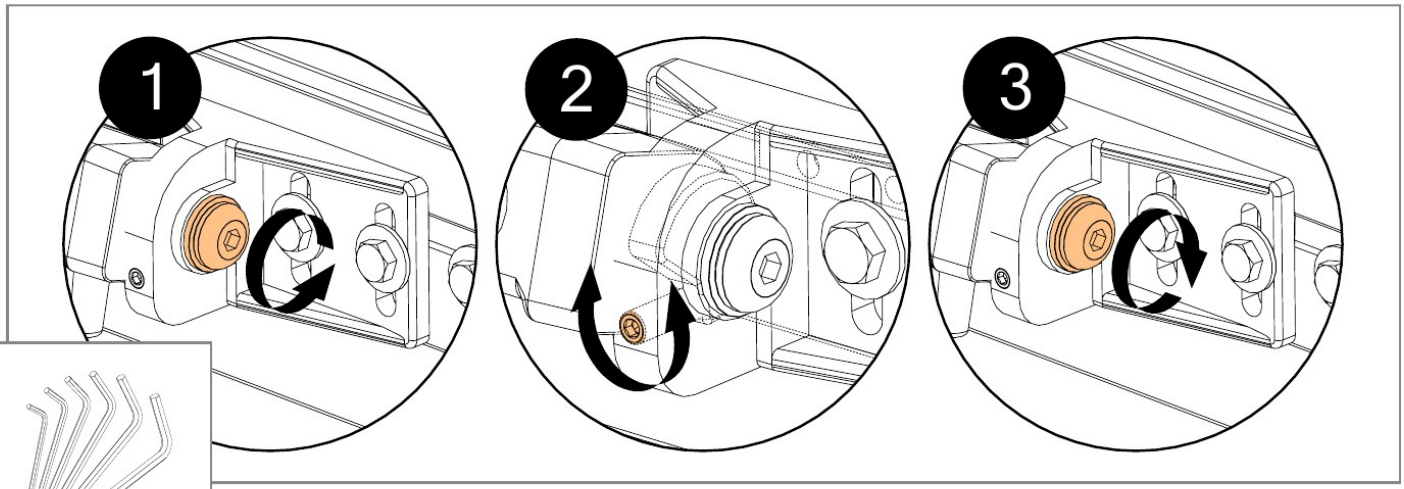

V460 Santander