EN - Instructions for the fitter

IT - Istruzioni per l'installatore

FR - Instructions pour l'installateur

ES - Instrucciones para el instalador

DE - Anweisungen für den installateur

PL - Instrukcje dla instalatora

NL - Aanwijzingen bestemd voor de installateur

www.niceforyou.com

Era-P vario

P1S
P1SV
P6V
P6SV

Transmitter

CE 0682

Nice SpA
Oderzo TV Italia
info@niceforyou.com

IS02108A01MM_30-04-2014

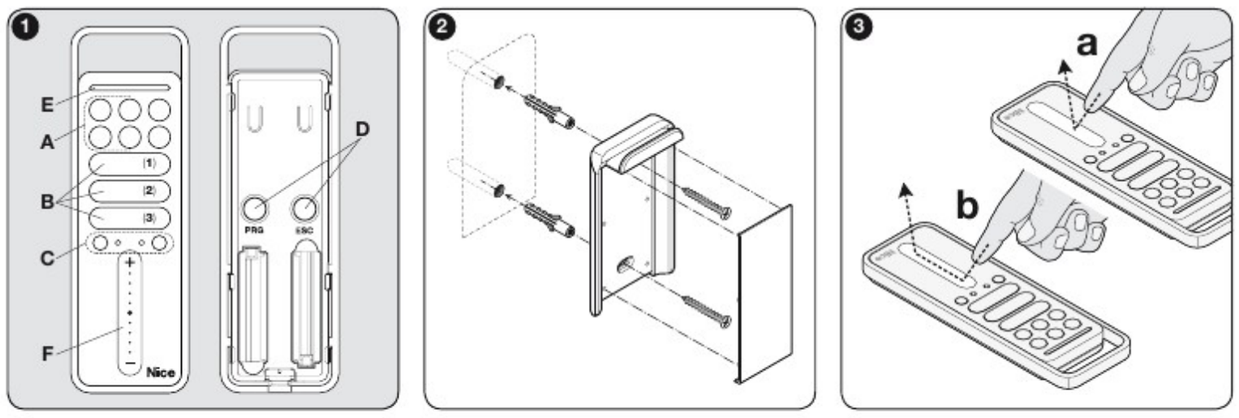

ENGLISH

1 - PRODUCT DESCRIPTION AND INTENDED USE

This transmitter is part of the "**Era-P**" Nice range. The transmitters of this range are used to control automation mechanisms for awnings, outdoor sunblinds, blinds or lights: **any other use is improper and forbidden!** Models are available with 1 or 6 transmission codes ("groups") as well as models with controls for managing climate sensors.

Key to fig. 1:

A - "Unit" keys (only in the P6V, P6SV models): each key is used to select an automation or series of automations to which the commands are directed. During the transmitter memory storage process, at least **one** of these keys must be programmed, associating it with at least one automation (or series of automations). The programming changes this key into a "group" and the automations associated with it shall receive the same command when it is sent. In short, each of the six available keys is an independent "transmitter" with its own code.

B - Command keys (in all the models): are required to send the rise (▲), stop (■) and lower (▼) commands. In the P1SV, P6SV models, prior to sending a command, select the "unit" to send the command to.

C - Control keys of the automatic commands (only in the P1SV, P6SV models): the ☀ key enables (the ✳ key disables) the reception by the motor of the automatic commands transmitted by any weather sensor in the installation. When ☀ is pressed the system sets the automatic operating mode of the automation mechanism whereas when ✳ is pressed the system sets the manual operating mode of the automation mechanism. The "Wind" sensor may not be disabled since it is required to protect the automation mechanism from wind damage. With the automatic operating mode enabled, the user may send manual commands any time. For more information please refer to the manual of the automation mechanism and the weather sensor.

D - Programming keys (in all the models): in the compatible motors (e.g. those of the Era Mat range), these keys are required to simplify the performance of the programming procedures: the **PRG** key speeds up the access to the procedures, whereas the **ESC** key speeds up the exit from them. To access the keys remove the battery cover.

In the P6V, P6SV models: during the execution of the procedures, when pressing these keys is required, it is necessary to firstly select the single "unit" where the procedure is being performed.

F - "Slider" surface: commands can be sent to the automation by briefly touching the "slider" surface with your finger, or by running your finger across the surface. Touching (**fig. 3-a**) and sliding (**fig. 3-b**) activate different commands, based on the automation used and the programming carried out. For a detailed outline of the programmable functions, refer to the instruction manual for the receiver/control unit.

2 - TESTING THE TRANSMITTER

Press any key. If the LED (**fig. 1-E**) does not light, replace the battery.

3 - SPECIFIC FUNCTIONS OF THE TRANSMITTER

- **Select a "unit" to send a command to** (only for the P6V, P6SV models) – Before sending a command, select the "group" it should be addressed to. After the selection is made, the LED associated with that group will remain lit for a few seconds. Before the LED goes out, other groups can be added to the first one selected (to remove an unwanted group, switch off its LED by briefly pressing the corresponding key). After having selected one or more groups as required, when the corresponding LEDs automatically go out these groups remain stored in the memory until one or more new groups are selected. When a command is sent without first selecting a destination group, the command will be received by the group still stored in the memory.

- **Enable or disable the reception of the automatic commands sent from a weather sensor** (only for the P1SV, P6SV models) – For a good management of the automation mechanisms connected to the weather sensors, we advise using a single transmitter provided with keys to manage the automatic commands.

  Only for the P6SV model: before enabling or disabling the function, select the "group" (or series of groups) to which the setting should be addressed. When using the transmitter, in order to check if groups are enabled or disabled, just select one group at a time and observe the status of the following LEDs:

  ☀ lit; ✳ off = function enabled.

  ☀ off; ✳ lit = function disabled.

  Note – If more units are selected and the two LEDs appear to be off, this means that there is at least one unit which has the automatic commands enabled.

- **Sending commands using the "slider" surface** – In order to send a command using the "slider", just touch the dedicated surface with your finger in the desired point, or slide your finger across the surface in the desired direction. With models P6V and P6SV, before a command can be sent, the "group" it should be addressed to must be selected. After a command has been sent, wait until the LED goes out before another command can be sent. Prolonged pressure on the "slider" surface will place the transmitter in standby. To reactivate it just press the "slider" surface once again or another key.

4 - MEMORISING THE TRANSMITTER

To store the transmitter in the memory of a receiver/control unit, use one of the procedures detailed in the user manual for the receiver/control unit. These may include: • Memorisation in "Mode I"; • Memorisation in "Mode II"; • Memorisation of a new transmitter through another already memorised; • Memorisation through the "Enable Code" received from a previously memorised transmitter (this procedure is shown below). Detailed instructions for each procedure are provided in the instruction manual for the receiver/control unit to which the transmitter is to be matched. These manuals are also available in the website: www.niceforyou.com. Since in the manuals the transmitter keys may be identified with symbols or numbers, please refer to **fig. 1-B** to know the correspondence between these and the transmitter keys.

• **Memorisation through the "Enable Code"**
Important – This procedure is specific to **Era** line products made by Nice, and to the "O-code" radio communications protocol in general.

The transmitters of the Era-P range have an "enable code". The transfer of this code from an already memorised transmitter (old) to a transmitter to be memorised (new) allows the latter to be recognised by the receiver and, therefore, be automatically memorised by this during the sending of the first commands. **Attention!** – the transfer may take place only between transmitters belonging to the Era-P and Era-W ranges. The procedure is as follows: **01.** Put the two transmitters close together as shown in **fig. 4** and keep the two attached together until the end of the procedure. **02. On the "new" transmitter**: keep ▲ pressed (in the P6V, P6SV models, briefly press first the "unit" in which you want to memorise the enable code) and then release the key after the LED (with light steady) turns on on the "old" transmitter. Release the key and the LED starts flashing. **03. On the "old" transmitter**: • in the P1V, P1SV models: press and release ▼. When the key is released the LEDs of the two transmitters flash for some time (= enable code transferred). • in the P6V, P6SV models: press and release the unit key which contains the enable code to be transferred. When the key is released the LEDs of the two transmitters flash for some time (= enable code transferred).

During the procedure, any error is signalled by the LED with the following fast flashes: 10 flashes = communication error between the devices; 15 flashes = memorisation failed due to time limit exceeded.

5 - REPLACING THE BATTERIES

When the batteries run down, the range of the transmitter is significantly reduced. When pressing any key you will find that the LED takes a while to light up (= batteries almost exhausted) and that the brightness of the LED is dimmed (= batteries completely exhausted). In these cases, in order to restore the normal operation of the transmitter, you need to replace the exhausted batteries with two of the same type, observing the polarity shown in **fig. 5**). • **Battery disposal** – Attention! – Exhausted batteries contain polluting substances; therefore they may not be disposed of together with unsorted household waste. They must be disposed of separately, according to the regulations locally in force.

6 - DISPOSING OF THE PRODUCT

This product is an integral part of the automation system it controls and thus must be disposed of along with it. As in installation operations, at the end of the product's lifespan, disposal operations must be performed by qualified personnel. The product is made of various types of materials: some of them may be recycled, while others cannot. Find out about recycling and disposal systems in use in your area for this product category. **Attention!** – some parts of the product may contain polluting or hazardous substances which, if released into the environment, may cause serious damage to the environment or to human health. As indicated by the symbol appearing here, the product may not be disposed of with other household wastes. Separate the waste into categories for disposal, according to the methods established by current legislation in your area, or return the product to the retailer when purchasing a new version. **Attention!** – local regulations may provide for heavy fines if the product is disposed of inappropriately.

7 - TECHNICAL CHARACTERISTICS OF THE PRODUCT

■ **Power supply**: 2 1.5 Vdc AAA alkaline batteries ■ **Battery life**: approx. 2 years, with 10 transmissions a day ■ **Frequency**: 433.92 MHz (±100 kHz) ■ **Radiated power**: approx. 1 mW E.R.P. ■ **Radio coding**: standard O-Code (Flo-R compatible); 72 bit rolling code ■ **Operating temperature**: -20°C; +55°C ■ **Estimated range**: 200 m (outside); 35 m (inside buildings) (*) ■ **Protection class**: IP 40 (for household use or in protected environments) ■ **Dimensions**: 49 x 150 x 14 mm ■ **Weight**: 90 g

Notes: • (*) The range of the transmitters and the reception capacity of the Receivers are greatly affected by the presence of other devices (such as: alarms, radio headsets, etc..) operating in your area at the same frequency. In these cases, Nice cannot offer any warranty regarding the actual range of its devices. • All technical specifications stated in this section refer to an ambient temperature of 20°C (± 5°C). • Nice S.p.a. reserves the right to apply modifications to products at any time when deemed necessary, maintaining the same intended use and functionalities.

8 - CE DECLARATION OF CONFORMITY

Note: The text herein has been adapted to meet editorial requirements. A copy of the original declaration may be requested from Nice S.p.a. (TV) I.

Declaration number: **468/ERA-P...V**; rev.: **1**; Language: **EN**

The undersigned Mauro Sordini, in the role of Chief Executive Officer of NICE S.p.A. (via Pezza Alta no. 13, 31046 Rustignè di Oderzo (TV), Italy), declares under his sole responsibility that the products P1SV, P1S, P6SV, P6V, conform to the essential requirements stated in the European directive 1999/5/CE (9 March 1999), for the intended use of products. In accordance with the same directive (appendix V), the product is class 1 and marked **CE 0682**

Mr. **Mauro Sordini** (Chief Executive Officer)

FRANÇAIS

1 - DESCRIPTION DU PRODUIT ET APPLICATION

Cet émetteur fait partie de la famille "**Era-P**" de Nice. Les émetteurs de cette famille sont destinés à commander les automatismes pour stores extérieurs, écrans solaires, volets roulants ou éclairage : **tout autre type d'utilisation est impropre et interdite !** Disponibilité de modèles à 1 ou 6 codes d'émission («groupes ») et modèles à commandes de gestion des capteurs climatiques.

Légende de la fig. 1 :

A - Touches de "groupe" (seulement sur les modèles P6V, P6SV) : chaque touche sert à sélectionner un automatisme ou plusieurs automatismes auxquels attribuer les commandes. Pendant la mémorisation de l'émetteur, il faut programmer au moins une de ces touches, en y associant au moins un automatisme (ou plusieurs automatismes). La programmation transforme cette touche en un « groupe » et les automatismes qui y sont associés recevront la même commande quand elle sera envoyée. En résumé, chaque touche parmi les six disponibles est un « émetteur » indépendant, avec un code bien à lui.

B - Touches de commande (pour tous les modèles) : elles servent à envoyer les commandes de montée (▲), d'arrêt (■) et de descente (▼). Pour les modèles P1SV, P6SV, avant d'envoyer une commande, sélectionner le il "groupe" auquel adresser la commande.

C - Touches de contrôle des commandes automatiques (seulement sur les modèles P1SV, P6SV) : la touche ☀ autorise (la touche ✳ empêche) la réception sur le moteur des commandes automatiques transmises par d'éventuels capteurs climatiques présents sur l'installation. Une pression sur la touche ☀ fait passer l'automatisme en fonctionnement automatique alors qu'une pression sur la touche ✳ fait passer l'automatisme en fonctionnement manuel Le capteur "vent" ne peut pas être désactivé dans la mesure où il sert l'automatisme de l'action du vent. Quand le fonctionnement automatique est habilité, l'utilisateur peut envoyer des commandes manuelles à tout moment. Pour de plus amples informations se référer au manuel de l'automatisme et du détecteur climatique.

D - Touches de programmation (sur tous les modèles) : pour les moteurs compatibles (par exemple ceux de la famille Era Mat), ces touches servent à simplifier le déroulement des procédures de programmation : la touche **PRG** accélère l'accès aux procédures alors que la touche **ESC** facilite la sortie de celles-ci. Pour avoir accès aux touches enlever le couvercle des piles.

Sur les modèles P6V, P6SV : au cours de l'exécution des procédures, quand l'action sur ces touches est requise, il faut d'abord sélectionner le groupe pour lequel effectuer la procédure.

F - Surface avec « curseur » : i est possible d'envoyer des commandes à l'automatisme en touchant brièvement d'un doigt la surface du « curseur » ou bien en faisant glisser un doigt sur cette même surface. Le toucher (**fig. 3-a**) et le glisser (**fig. 3-b**) activent des commandes différentes, selon l'automatisme utilisé et les programmations effectuées. Pour avoir un tableau détaillé des fonctions programmables, consulter le manuel d'instructions du récepteur / logique de commande.

2 - VERIFICATION DE L'EMETTEUR

Appuyer sur une touche quelconque. Si la Led (**fig. 1-E**) ne s'allume pas, changer la pile.

3 - FONCTIONS SPECIFIQUES DE L'EMETTEUR

- **Sélectionner un "groupe" auquel envoyer une commande** (seulement pour les modèles P6V, P6SV) – Avant d'envoyer une commande il fait sélectionner le « groupe » auquel l'adresser. Après la sélection, la Led associée au groupe reste allumée quelques secondes. Avant qu'elle ne s'éteigne, il est possible de sélectionner d'autres groupes à ajouter au premier qui a été sélectionné (pour supprimer un groupe indésirable, éteindre sa Led en appuyant brièvement sur la touche correspondante). Après avoir sélectionné un ou plusieurs groupes, dès l'extinction automatique de leurs Led, ces groupes resteront en mémoire jusqu'à ce qu'un ou plusieurs nouveaux groupes soient sélectionnés. En cas d'envoi d'une commande sans sélection préalable du groupe de destination, la commande sera reçue par le groupe qui est resté en mémoire.

- **Activer ou désactiver la réception des commandes automatiques envoyées par un capteur climatique** (uniquement pour les modèles P1SV, P6SV) – Pour une bonne gestion des automatismes liés à des capteurs météorologiques, il est conseillé d'utiliser un seul émetteur équipé des touches pour gérer les commandes automatiques.

  Uniquement pour le modèl P6SV : avant d'activer ou de désactiver la fonction, il faut sélectionner le « groupe » (ou plusieurs groupes) auquel l'on désire adresser le réglage. Pendant l'utilisation de l'émetteur, pour contrôler si les groupes sont activés ou désactivés, il suffit de sélectionner un groupe à la fois et d'observer l'état des led suivantes :

  ☀ allumé ; ✳ éteinte = fonction habilitée.

  ☀ éteinte ; ✳ allumée = fonction bloquée.

  Note - Si on sélectionne plusieurs groupes et les deux leds sont éteints, cela signifie qu'il y a au moins un groupe qui a les commandes automatiques habilitées.

- **Envoyer les commandes en utilisant la surface avec le « curseur »** – Pour envoyer une commande à l'aide du « curseur », il suffit d'effleurer du doigt un instant la surface dédiée, à l'endroit désiré, ou bien de faire glisser un doigt sur la surface correspondante, dans la direction désirée. Pour les modèles P6V et P6SV, avant d'envoyer une commande, il faut sélectionner le « groupe » auquel on souhaite adresser cette commande. Après avoir envoyé une commande, avant de pouvoir en envoyer une autre, attendre que la Led s'éteigne. Une pression prolongée sur la surface du « curseur » met l'émetteur en stand-by. Pour le réactiver, appuyer à nouveau sur la surface du « curseur » ou bien sur une autre touche.

4 - MEMORISATION DE L'EMETTEUR

Pour mémoriser l'émetteur dans un récepteur/logique de commande il faut utiliser l'une des procédures présentes dans le manuel du récepteur/logique de commande. Procédures possibles : • Mémorisation en "Mode I" ; • Mémorisation en "Mode II" ; • Mémorisation d'un nouvel émetteur par le biais d'un autre déjà mémorisé ; • Mémorisation par le biais le "Code d'habilitation" reçu d'un émetteur déjà mémorisé (cette procédure est reportée en bas). Les instructions détaillées de chaque procédure sont indiquées dans le manuel d'instructions du récepteur/logique de commande utilisé pour faire fonctionner l'émetteur. Ces manuels sont également disponibles sur le site : www.niceforyou.com. Étant donné que dans les manuels les touches des émetteurs peuvent être identifiés par des symboles ou des chiffres, voir la **fig. 1-B** pour connaître la correspondance entre ceux-ci et les touches de l'émetteur.

• **Mémorisation par le biais du "code d'habilitation"**
Important - Cette procédure s'applique spécialement aux produits de la ligne **Era** de Nice et, en général, avec le protocole de communication radio « O-code ».

Les émetteurs de la famille Era-P ont un "code d'activation". Le transfert de ce code à partir d'un émetteur déjà mémorisé (ancien) à un émetteur à mémoriser (nouveau) permet à ce dernier d'être reconnu par le récepteur et, par conséquent, d'être mémorisé automatiquement par ce dernier pendant l'envoi des premières commandes. **Attention !** - le transfert peut avoir lieu seulement entre les émetteurs appartenant aux familles Era-P et Era-W. La procédure est la suivante : **01.** Rapprocher les deux émetteurs entre eux, comme indiqué sur la **fig. 4** et les maintenir proches l'un de l'autre jusqu'à la fin de la procédure. **02. Sur le nouvel émetteur** maintenir pressée la touche ▲ (pour les modèles P6V, P6SV, appuyer brièvement auparavant sur le "groupe" dans lequel on souhaite mémoriser le code d'activation), puis relâchez la touche après l'allumage (avec lumière fixe) de la led sur le "vieil" émetteur. Lorsque la touche est relâchée, la led commence à clignoter. **03. Sur le "vieil" émetteur** : • Pour les modèles P1V, P1SV : appuyer et relâcher la touche ▼. Lorsque la touche est relâchée les leds des deux émetteurs clignotent pour quelques instants (= code d'activation transféré). • Pour les modèles P6V, P6SV : appuyer et relâcher la touche du groupe qui contient le code d'activation à transférer. Lorsque la touche est relâchée les leds des deux émetteurs clignotent pour quelques instants (= code d'activation transféré).

Durant la procédure, toute erreur est indiquée par la LED par les clignotement rapides suivants : 10 éclats = erreur de communication entre les dispositifs; 15 éclats = mémorisation non effectuée pour dépassement de durée.

5 - REMPLACEMENT DES BATTERIES

Quand les batteries sont déchargées, l'émetteur réduit sensiblement sa portée En particulier, en appuyant sur une touche on observe que la led s'allume avec du retard (= batteries faibles) que l'intensité lumineuse de la led s'estompe (= batteries complètement déchargées). Dans ces cas, à rétablir le bon fonctionnement de l'émetteur, remplacer les piles usées par deux du même type, en respectant la polarité (voir la **fig. 5**). • **Élimination des piles** – Attention! – Les piles usées contiennent des substances polluantes et celle-ci ne doivent donc pas être jetés dans les déchets domestiques Il faut les mettre au rebut en utilisant des méthodes de collecte "séparées", prévues par les normes en vigueur dans votre pays.

6 - MISE AU REBUT DU PRODUIT

Ce produit est partie intégrante de l'automatisme et doit donc être mis au rebut avec ce dernier. De même que pour les opérations d'installation, à la fin de la vie de ce produit, les opérations de mise au rebut doivent être effectuées par du personnel qualifié. Ce produit se compose de différents types de matériaux : certains peuvent être recyclés, d'autres doivent être éliminés. Renseignez-vous sur les programmes de recyclage ou d'élimination prévus par les règlements en vigueur dans votre région pour cette catégorie de produit. **Attention !** – certains composants du produit peuvent contenir des substances polluantes ou dangereuses qui pourraient avoir des effets nuisibles sur l'environnement et sur la santé des personnes s'ils étaient jetés dans la nature. Comme l'indique le symbole ci-contre, il est interdit de jeter ce produit avec les déchets domestiques. Par conséquent, utiliser la méthode de la « collecte sélective » pour la mise au rebut des composants conformément aux prescriptions des normes en vigueur dans le pays d'utilisation ou remettre le produit au vendeur lors de l'achat d'un nouveau produit équivalent. **Attention !** – les règlements en vigueur au niveau local peuvent prévoir de lourdes sanctions en cas d'élimination abusive de ce produit.

7 - CARACTÉRISTIQUES TECHNIQUES DU PRODUIT

■ **Alimentation :** 2 piles alcalines AAA, 1,5 V cc ■ **Autonomie de la batterie :** 2 ans estimée, avec 10 émissions par jour ■ **Fréquence :** 433,92 MHz (± 100 kHz) ■ **Puissance rayonnée :** estimée à environ 1 mW ERP ■ **Chiffrement radio :** standard O-Code (compatible avec Flo-R) ; rolling code à 72 bit ■ **Température de fonctionnement :** -20°C ; +55°C ■ **Portée :** estimée à 200 m (à l'extérieur) ; 35 m (à l'extérieur des bâtiments) (*) ■ **Degré de protection :** IP 40 (à utiliser à l'intérieur ou dans des environnements protégés) ■ **Dimensions :** 49 x 150 x 14 mm ■ **Poids :** 90 g

Notes : • (*) La portée des émetteurs et la capacité de réception des récepteurs est fortement influencée par d'autres appareils (par exemple : alarmes, écouteurs, etc..) qui opèrent dans la zone sur la même fréquence. Dans ces cas, Nice ne peut offrir aucune garantie quant à la portée réelle de ses propres dispositifs. • Toutes les caractéristiques techniques indiquées se réfèrent à une température ambiante de 20°C (± 5°C). • Nice S.p.a. se réserve le droit d'apporter des modifications au produit à tout moment si elle le jugera nécessaire, en garantissant dans tous les cas les mêmes fonctions et le même type d'utilisation prévu.

8 - DÉCLARATION CE DE CONFORMITÉ

Note : Le présent texte a été réadapté pour raisons d'édition. Une copie de la déclaration originale peut être demandée à Nice S.p.a. (TV) - Italie.

Numéro de déclaration : **468/ERA-P...V** ; rév. : **1** ; Langue : **FR**

Le soussigné Mauro Sordini, en qualité de Chief Executive Officer de Nice SpA (Via Pezza Alta n° 13, 31046 Rustignè Oderzo (TV) Italie), déclare sous sa seule responsabilité que les produits P1SV, P1S, P6SV, P6V, sont conformes aux exigences essentielles de la directive européenne 1999/ 5/CE (Mars 9, 1999), pour l'utilisation à laquelle ses appareils sont destinés. Conformément à la Directive (Annexe V), le produit appartient à la classe 1 et est marqué : **CE 0682**

Ingénieur **Mauro Sordini** (Chief Executive Officer)

ESPAÑOL

1 - DESCRIPCIÓN DEL PRODUCTO Y USO PREVISTO

El presente transmisor forma parte de las series "**Era-P**" de Nice. El uso previsto para los transmisores de esta serie consiste en accionar sistemas de automatización para toldos exteriores, pantallas solares, persianas o luces; por tanto, **cualquier otro uso se considerará inadecuado y, además, está prohibido.** Disponibles modelos con 1 o 6 códigos de transmisión ("grupos") y modelos con mandos para la gestión de los sensores climáticos.

Leyenda de la fig. 1:

A - Botones de "grupo" (solo en los modelos P6V, P6SV): cada botón sirve para seleccionar una o varias automatizaciones a las cuales asociar los mandos. Durante la memorización del transmisor, es necesario programar al menos **uno** de estos botones, asociándole al menos una automatización (o varias). La programación transforma ese botón en un "grupo" y las automatizaciones asociadas recibirán el mismo mando cuando sea enviado. En síntesis, cada uno de los seis botones disponibles es un "transmisor" independiente, con un código propio.

B - Botones de mandos (en todos los modelos): sirven para enviar comandos de salida (▲), parada (■) y bajada (▼). En los modelos P1SV, P6SV, antes de enviar un comando, seleccione el "grupo" al que desea dirigir el comando.

C - Botones de control de los comandos automáticos (solo en los modelos P1SV, P6SV): el botón ☀ activa la recepción, desde el motor, de los comandos automáticos transmitidos desde posibles sensores climáticos existentes en la instalación y, por el contrario, el botón ✳ desactiva la recepción de tales comandos. Al pulsar el botón ☀, el sistema establece el funcionamiento automático del sistema de automatización mientras que, al pulsar el botón ✳, el sistema establece el funcionamiento manual. El sensor "Viento" no se puede desactivar porque sirve para proteger el sistema de automatización de la acción del viento. Con el funcionamiento automático activado, el usuario puede enviar comandos manuales en cualquier momento. Para obtener información adicional, consulte el manual del sistema de automatización y del sensor climático.

D - Botones de programación (en todos los modelos): en los motores compatibles (por ejemplo, en los de la serie Era Mat), estos botones sirven para simplificar el desarrollo de los procedimientos de programación: el botón **PRG** agiliza el acceso a los procedimientos, mientras que el botón **ESC** agiliza la salida de los mismos. Para acceder a los botones, retire la tapa de las pilas.

En los modelos P6V, P6SV: durante la ejecución de los procedimientos, cuando sea preciso seleccionar estos botones, primero es necesario seleccionar el único "grupo" en que se está realizando el procedimiento.

F - Superficie "slider": es posible enviar mandos a la automatización tocando brevemente la superficie "slider" con un dedo o desplazando un dedo sobre ella. El toque (**fig. 3-a**) y el desplazamiento (**fig. 3-b**) activan mandos diferentes según la automatización utilizada y la programación efectuada. Para un cuadro detallado de las funciones programables, consultar el manual de instrucciones del receptor/central.

2 - VERIFICACIÓN DEL TRANSMISOR

Pulsar un botón cualquiera. Si el Led (**fig. 1-E**) no se enciende, sustituir la batería.

3 - FUNCIONES ESPECÍFICAS DEL TRANSMISOR

- **Seleccionar un "grupo" al que enviar un comando** (solo para los modelos P6V, P6SV) – Antes de enviar un mando, es necesario seleccionar el "grupo" al cual dirigirlo. Después de la selección, el Led asociado al grupo permanece encendido unos instantes. Antes de que se apague, es posible seleccionar otros grupos para añadir al primero seleccionado (para eliminar un grupo indeseado, apagar el respectivo Led pulsando brevemente el botón correspondiente). Después de seleccionar uno o varios grupos, al apagado automático de sus Led, estos grupos quedan en la memoria hasta cuando se seleccionen uno o varios grupos nuevos. Si se envía un mando sin antes seleccionar el grupo de destino, el mando es recibido por el grupo que ha quedado en la memoria.

- **Activar o desactivar la recepción de los comandos automáticos enviados desde un sensor climático** (solo para los modelos P1SV, P6SV) – Para realizar una buena gestión de los sistemas de automatización conectados a los sensores climáticos, es aconsejable utilizar un único transmisor dotado de los botones correspondientes para gestionar los comandos automáticos.

  Sólo para el modelo P6SV: Antes de habilitar o inhabilitar la función, es necesario seleccionar el "grupo" (o los grupos) al cual se desea dirigir el ajuste. Durante el uso del transmisor, para verificar si los grupos están habilitados o no, seleccionar un grupo a la vez y observar el estado de los siguientes Led:

  ☀ encendido; ✳ apagado = función activada.

  ☀ apagado; ✳ encendido = función desactivada.

  Nota – Si se seleccionan más grupos y los dos leds están apagados, significa que al menos hay un grupo con los comandos automáticos activados.

- **Enviar los mandos utilizando la superficie con "slider"** – Para enviar un mando con el "slider" es suficiente tocar la superficie con un dedo en el punto deseado por un breve instante, o desplazar un dedo sobre ella en la dirección deseada. En los modelos P6V y P6SV, antes de enviar un mando es necesario seleccionar el "grupo" al cual dirigirlo. Después de enviar un mando, para poder enviar otro es necesario esperar el apagado del Led. Una presión prolongada sobre la superficie "slider" pone el transmisor en stand-by. Para reactivarlo hay que pulsar de nuevo la superficie "slider" u otro botón.

4 - MEMORIZACIÓN DEL TRANSMISOR

Para memorizar el transmisor en un receptor/central hay que aplicar uno de los procedimientos indicados en el manual del receptor/central. Éstos pueden ser: • Memorización en "Modo I"; • Memorización en "Modo II"; • Memorización de un transmisor nuevo a través de otro que ya esté memorizado; • Memorización a través del "Código de activación" recibido desde un transmisor que ya esté memorizado (este procedimiento se indica abajo). Las instrucciones detalladas de cada procedimiento están contenidas en el manual de instrucciones del receptor/central con el que se desee hacer funcionar el transmisor.

Estos manuales también están disponibles en el sitio web: www.niceforyou.com. Habida cuenta de que, en los manuales, los botones de los transmisores pueden identificarse mediante símbolos o números, consulte la **fig. 1-B** para conocer la correspondencia entre estos y los botones.

• **Memorización a través del "Código de activación"**
Importante – Este procedimiento es específico para los productos de la línea **Era** de Nice y, en general, con el protocolo de comunicación radio "O-code".

Los transmisores de la serie Era-P poseen un "código de activación". La transferencia de este código desde un transmisor ya memorizado (anterior) a otro que se vaya a memorizar (nuevo) permite que el receptor reconozca el nuevo y, por tanto, también lo puede memorizar automáticamente durante la transmisión de los primeros comandos. **¡Atención!** – La transferencia solo se puede realizar entre transmisores que pertenezcan a las mismas series Era-P y Era-W. El procedimiento es el siguiente: **01.** Aproxime entre sí los dos transmisores tal como se ilustra en la **fig. 4** y manténgalos unidos hasta completar el procedimiento. **02. En el transmisor "nuevo"**: mantenga pulsado el botón ▲ (en los modelos P6V, P6SV, primero ha de pulsar durante un momento el "grupo" en que se desea memorizar el código de activación); a continuación, suelte el botón después de que se encienda el led con luz fija en el transmisor "anterior". Al soltar el botón, el led empieza a parpadear. **03. En el transmisor "anterior"**: • En los modelos P1V, P1SV: pulse el botón ▼ y, a continuación, suéltelo. Al soltarlo, los leds de los dos transmisores parpadean durante un breve periodo de tiempo (= código de activación transferido). • En los modelos P6V, P6SV: pulse el botón del grupo que contiene el código de activación que se vaya a transferir y, a continuación, suéltelo. Al soltarlo, los leds de los dos transmisores parpadean durante un breve periodo de tiempo (= código de activación transferido).

Durante el procedimiento, el led empieza a parpadear rápidamente para indicar un posible error: 10 destellos = error de comunicación entre los dispositivos; 15 destellos = memorización no realizada porque se ha superado el tiempo límite.

5 - SUSTITUCIÓN DE LAS PILAS

Cuando las pilas están descargadas, el transmisor reduce el alcance ligeramente. En particular, al pulsar un botón, se percibe que el led se enciende con retraso (= pilas casi descargadas) o que la intensidad de la luz del led se atenúa (= pilas totalmente descargadas). En estos casos, para restablecer el buen funcionamiento del transmisor, sustituya las pilas descargadas con dos del mismo tipo, pero respete siempre la polaridad (véase la **fig. 5**). • **Eliminación de las pilas** – ¡Atención! – Las pilas descargadas contienen sustancias contaminantes y, por tanto, no deben desecharse en lugares habilitados para los residuos urbanos. Por tanto, es necesario desechar las pilas recurriendo a los métodos de recogida "selectiva" previstos por la legislación local vigente.

6 - ELIMINACIÓN DEL PRODUCTO

Este producto forma parte del sistema de automatización que controla y, por tanto, debe desecharse con él. Al igual que con la instalación, incluso al finalizar la vida útil del producto en cuestión, las operaciones de eliminación deben realizarlas personas cualificadas a tal efecto. Este producto está fabricado con varios tipos de materiales: algunos se pueden reciclar y otros se deben desechar. Es preciso obtener información acerca de los sistemas de reciclaje y eliminación previstos en la normativa aplicable en su región para esta categoría de producto. **¡Atención!** – Algunos componentes del producto pueden contener sustancias contaminantes o peligrosas que, de liberarse al medio ambiente, podrían causar daños graves al medio ambiente y a la salud humana. Según indica el símbolo que aparece en el lateral, está prohibido desechar este producto en lugares habilitados para residuos domésticos. Por tanto, practique la "recogida selectiva" para su eliminación en función de los métodos estipulados en la normativa vigente en su región. También puede devolver el producto al proveedor cuando vaya a adquirir un producto nuevo equivalente. **¡Atención!** – La normativa aplicable a escala local pueden imponer fuertes sanciones en caso de que este producto se deseche de forma inadecuada.

7 - CARACTERÍSTICAS TÉCNICAS DEL PRODUCTO

■ **Alimentación**: 2 pilas alcalinas de 1,5 Vdc tipo AAA ■ **Duración de las pilas**: estimada en 2 años con 10 transmisiones al día ■ **Frecuencia**: 433,92 MHz (±100 kHz) ■ **Potencia radiada**: estimada en 1 mW E.R.P aproximadamente. ■ **Codificación de radio**: código variable, 72 bits, O-Code (compatible con Flo-R) ■ **Temperatura de funcionamiento**: -20 °C; +55 °C ■ **Alcance**: estimado en 200 m (al aire libre); 35 m (en el interior de edificios) (*) ■ **Grado de protección**: IP 40 (uso en interiores o en ambientes protegidos) ■ **Dimensiones**: 49 x 150 x 14 mm ■ **Peso**: 90 g

Notas: • (*) El alcance de los transmisores y la capacidad de recepción de los receptores dependen bastante de otros dispositivos (por ejemplo: alarmas, radioauriculares, etc.) que funcionen en la zona con la misma frecuencia. En estos casos, Nice no puede ofrecer ninguna garantía sobre el alcance efectivo de sus dispositivos. • Todas las características técnicas indicadas se refieren a una temperatura ambiente de 20°C (±5°C). • Nice S.p.a. se reserva el derecho de modificar el producto siempre que lo estime oportuno, pero manteniendo en todo momento las mismas funcionalidades y el mismo uso previstos.

8 - DECLARACIÓN CE DE CONFORMIDAD

Nota: El texto aquí contenido se ha adaptado por cuestiones editoriales. No obstante, se puede solicitar una copia de la declaración original a Nice S.p.a. (TV) I.

Número de declaración: **468/ERA-P...V**; rev.: **1**; Idioma: **ES**

El abajo firmante Mauro Sordini, en calidad de Chief Executive Officer de NICE S.p.A. (via Pezza Alta n.° 13, 31046 Rustignè di Oderzo (TV), Italia), bajo su propia responsabilidad, declara que los productos P1SV, P1S, P6SV, P6V, cumplen con los requisitos esenciales contemplados en la Directiva comunitaria 1999/5/CE (9 de marzo de 1999), para el uso previsto de los equipos. De conformidad con la misma Directiva (anexo V), el producto es de clase 1 y lleva la indicación **CE 0682**

Ing. **Mauro Sordini** (Chief Executive Officer)

ITALIANO

Istruzioni originali e complete

1 - DESCRIZIONE DEL PRODOTTO E DESTINAZIONE D'USO

Il presente trasmettitore fa parte della famiglia "**Era-P**" di Nice. I trasmettitori di questa famiglia sono destinati al comando di automazioni per tende da esterno, schermi solari, tapparelle o luci: **qualsiasi altro uso è improprio e vietato!** Sono disponibili modelli con 1 o 6 codici di trasmissione ("gruppi") e modelli con comandi per la gestione dei sensori climatici.

Legenda per la fig. 1:

A - Tasti di "gruppo" (solo nei modelli P6V, P6SV): ciascun tasto serve a selezionare un'automazione o più automazioni a cui destinare i comandi. Durante la memorizzazione del trasmettitore, è necessario programmare almeno **uno** di questi tasti, associandovi almeno un'automazione (o più automazioni). La programmazione trasforma quel tasto in un "gruppo" e le automazioni che vi sono state associate riceveranno lo stesso comando quando verrà inviato. In sintesi, ogni tasto dei sei disponibili è un "trasmettitore" indipendente, con un codice proprio.

B - Tasti di comando (in tutti i modelli): servono per inviare i comandi di salita (▲), stop (■) e discesa (▼). Nei modelli P1SV, P6SV, prima di inviare un comando, selezionare il "gruppo" a cui indirizzare il comando.

C - Tasti di controllo dei comandi automatici (solo nei modelli P1SV, P6SV): il tasto ☀ abilita (il tasto ✳ disabilita) la ricezione, da parte del motore, dei comandi automatici trasmessi da eventuali sensori climatici presenti nell'installazione. Alla pressione del tasto ☀ il sistema imposta il funzionamento automatico dell'automazione mentre, alla pressione del tasto ✳ il sistema imposta il funzionamento manuale dell'automazione. Il sensore "Vento" non può essere disabilitato in quanto serve a proteggere l'automazione dall'azione del vento. Con il funzionamento automatico abilitato, l'utente può inviare comandi manuali in qualsiasi momento. Per maggiori informazioni fare riferimento al manuale dell'automazione e del sensore climatico.

D - Tasti di programmazione (in tutti i modelli): nei motori compatibili (ad esempio, quelli della famiglia Era Mat), questi tasti servono a semplificare lo svolgimento delle procedure di programmazione: il tasto **PRG** velocizza l'accesso alle procedure, mentre il tasto **ESC** velocizza l'uscita da queste. Per accedere ai tasti rimuovere il coperchio delle batterie.

Nei modelli P6V, P6SV: durante l'esecuzione delle procedure, quando è richiesta la pressione di questi tasti e necessario selezionare prima il singolo "gruppo" nel quale si sta eseguendo la procedura.

F - Superficie "slider": è possibile inviare dei comandi all'automazione toccando brevemente, con un dito, la superficie "slider", oppure scorrendo con un dito sulla stessa superficie. Il toccare (**fig. 3-a**) e lo scorrere (**fig. 3-b**) attivano comandi diversi, in base all'automazione utilizzata e alle programmazioni effettuate. Per un quadro dettagliato delle funzioni programmabili fare riferimento al manuale istruzioni del ricevitore/centrale.

2 - VERIFICA DEL TRASMETTITORE

Premere un tasto qualsiasi. Se il Led (**fig. 1-E**) non si accende, sostituire la batteria.

3 - FUNZIONI SPECIFICHE DEL TRASMETTITORE

- **Selezionare un "gruppo" a cui inviare un comando** (solo per i modelli P6V, P6SV) – Prima di inviare un comando è necessario selezionare il "gruppo" al quale indirizzarlo. Dopo la selezione il Led abbinato al gruppo resta acceso per qualche secondo. Prima che si spenga è possibile selezionare altri gruppi da aggiungere al primo selezionato (per eleminare un gruppo indesiderato, spegnere il suo Led premendo brevemente il tasto corrispondente). Dopo aver selezionato uno o più gruppi desiderati, allo spegnimento automatico dei loro Led questi gruppi restano in memoria fino a quando verrà selezionato uno o più gruppi nuovi. Inviando un comando senza selezionare prima il gruppo di destinazione, il comando verrà ricevuto dal gruppo che è rimasto in memoria.

- **Abilitare o disabilitare la ricezione dei comandi automatici inviati da un sensore climatico** (solo per i modelli P1SV, P6SV) – Per la buona gestione delle automazioni collegate a dei sensori climatici, si consiglia di utilizzare un singolo trasmettitore provvisto dei tasti per gestire i comandi automatici.

  Solo per il modello P6SV: prima di abilitare o disabilitare la funzione è necessario selezionare il "gruppo" (o più gruppi) al quale si desidera indirizzare l'impostazione. Durante l'uso del trasmettitore, per controllare se i gruppi sono abilitati o disabilitati, basta selezionare un gruppo per volta e osservare lo stato dei seguenti Led:

  ☀ acceso; ✳ spento = funzione abilitata.

  ✳ spento; ☀ acceso = funzione disabilitata.

  Nota – Se si selezionano più gruppi e i due Led appaiono spenti, significa che c'è almeno un gruppo che ha i comandi automatici abilitati.

- **Inviare i comandi usando la superficie "slider"** – Per inviare un comando con la superficie "slider" basta toccare questa superficie con un dito, nel punto desiderato, e per un breve istante, oppure, far scorrere il dito sulla stessa superficie, nella direzione desiderata. Nei modelli P6V e P6SV, prima di inviare un comando è necessario selezionare il "gruppo" al quale si desidera indirizzare il comando. Dopo aver inviato un comando, prima di poterne inviare un altro, attendere lo spegnimento del Led. Una pressione prolungata sulla superficie "slider" mette il trasmettitore in stand-by. Per riattivarlo premere di nuovo la superficie "slider" oppure un altro tasto.

4 - MEMORIZZAZIONE DEL TRASMETTITORE

Per memorizzare il trasmettitore in un ricevitore/centrale si deve usare una delle procedure presenti nel manuale del ricevitore/centrale. Queste possono essere: • Memorizzazione in "Modo I"; • Memorizzazione in "Modo II"; • Memorizzazione di un nuovo trasmettitore tramite un'altro già memorizzato; • Memorizzazione tramite il "Codice di Abilitazione" ricevuto da un trasmettitore già memorizzato (questa procedura è riportata in basso). Le istruzioni dettagliate di ciascuna procedura sono riportate nel manuale istruzioni del ricevitore/centrale con cui si desidera far funzionare il trasmettitore. Questi manuali sono disponibili anche nel sito: www.niceforyou.com. Poiché nei manuali i tasti dei trasmettitori possono essere identificati con simboli o numeri, fare riferimento alla **fig. 1-B** per conoscere la corrispondenza fra questi e i tasti del trasmettitore.

• Memorizzazione tramite il "Codice di Abilitazione"
Importante – Questa procedura è specifica per i prodotti della linea **Era** di Nice e, in generale con il protocollo di comunicazione radio "O-code".

I trasmettitori della famiglia Era-P hanno un "codice di abilitazione". Il trasferimento di questo codice da un trasmettitore già memorizzato (vecchio) ad un trasmettitore da memorizzare (nuovo) permette a quest'ultimo di essere riconosciuto dal ricevitore e, quindi, di essere memorizzato automaticamente da questo durante l'invio dei primi comandi. **Attenzione!** – il trasferimento può avvenire soltanto fra trasmettitori appartenenti alle famiglie Era-P ed Era-W. La procedura è la seguente: **01.** Avvicinare tra loro i due trasmettitori come mostrato nella **fig. 4** e mantenere attaccato l'uno all'altro fino alla fine della procedura. **02. Sul trasmettitore "nuovo"**: mantenere premuto il tasto ▲ (nei modelli P6V, P6SV, premere brevemente prima il "gruppo" nel quale si desidera memorizzare il codice di abilitazione), quindi rilasciare il tasto dopo l'accensione (con luce fissa) del Led sul "vecchio" trasmettitore. Al rilascio del tasto, questo Led inizia a lampeggiare. **03. Sul trasmettitore "vecchio"**: • nei modelli P1V, P1SV: premere e rilasciare il tasto ▼. Al rilascio del tasto i Led dei due trasmettitori lampeggiano per qualche istante (= codice di abilitazione trasferito). • nei modelli P6V, P6SV: premere e rilasciare il tasto del gruppo che contiene il codice di abilitazione da trasferire. Al rilascio del tasto i Led dei due trasmettitori lampeggiano per qualche istante (= codice di abilitazione trasferito).

Durante la procedura, un eventuale errore viene segnalato dal Led con i seguenti lampeggi veloci: 10 lampeggi = errore di comunicazione tra i dispositivi; 15 lampeggi = memorizzazione non avvenuta per superamento del tempo limite.

5 - SOSTITUZIONE DELLE BATTERIE

Quando le batterie sono scariche, il trasmettitore riduce sensibilmente la portata. In particolare, premendo un tasto si nota che il Led si accende in ritardo (= batterie quasi scariche), che l'intensità della luce del Led si affievolisce (= batterie totalmente scariche). In questi casi, per ripristinare il regolare funzionamento del trasmettitore, sostituire le batterie scariche con due dello stesso tipo, rispettando la polarità (vedere la **fig. 5**). • **Smaltimento delle batterie** – Attenzione! – Le batterie scariche contengono sostanze inquinanti e quindi, non devono essere buttate nei rifiuti comuni. Occorre smaltirle utilizzando i metodi di raccolta 'separata', previsti dalle normative vigenti sul vostro territorio.

6 - SMALTIMENTO DEL PRODOTTO

Questo prodotto è parte integrante dell'automazione che comanda e dunque deve essere smaltito insieme con essa. Come per le operazioni d'installazione, anche al termine della vita di questo prodotto, le operazioni di smantellamento devono essere eseguite da personale qualificato. Questo prodotto è costituito da vari tipi di materiali: alcuni possono essere riciclati, altri devono essere smaltiti. Informatevi sui sistemi di riciclaggio o smaltimento previsti dai regolamenti vigenti sul vostro territorio, per questa categoria di prodotto. **Attenzione!** – alcune parti del prodotto possono contenere sostanze inquinanti o pericolose che, se disperse nell'ambiente, potrebbero provocare effetti dannosi sull'ambiente stesso e sulla salute umana. Come indicato dal simbolo a lato, è vietato gettare questo prodotto nei rifiuti domestici. Eseguire quindi la "raccolta separata" per lo smaltimento, secondo i metodi previsti dai regolamenti vigenti sul vostro territorio, oppure riconsegnare il prodotto al venditore nel momento dell'acquisto di un nuovo prodotto equivalente. **Attenzione!** – i regolamenti vigenti a livello locale possono prevedere pesanti sanzioni in caso di smaltimento abusivo di questo prodotto.

7 - CARATTERISTICHE TECNICHE DEL PRODOTTO

■ **Alimentazione**: 2 batterie alcaline da 1.5 Vdc tipo AAA ■ **Durata batteria**: stimata 2 anni, con 10 trasmissioni al giorno ■ **Frequenza**: 433.92 MHz (±100 kHz) ■ **Potenza irradiata**: stimata circa 1 mW E.R.P. ■ **Codifica radio**: standard O-Code (compatibile con Flo-R); rolling code a 72 bit ■ **Temperatura di funzionamento**: -20°C; +55°C ■ **Portata**: stimata 200 m (all'esterno); 35 m (se all'interno di edifici) (*) ■ **Grado di protezione**: IP 40 (utilizzo in casa o in ambienti protetti) ■ **Dimensioni**: 49 x 150 x 14 mm ■ **Peso**: 90 g

---

Note: • (*) La portata dei trasmettitori e la capacità di ricezione dei Ricevitori è fortemente influenzata da altri dispositivi (ad esempio: allarmi, radiocuffie, ecc..) che operano nella vostra zona alla stessa frequenza. In questi casi, Nice non può offrire nessuna garanzia circa la reale portata dei propri dispositivi. • Tutte le caratteristiche tecniche riportate, sono riferite ad una temperatura ambientale di 20°C (± 5°C). • Nice S.p.a. si riserva il diritto di apportare modifiche al prodotto in qualsiasi momento lo riterrà necessario, mantenendone comunque le stesse funzionalità e destinazione d'uso.

8 - DICHIARAZIONE CE DI CONFORMITÀ

Nota: Il testo qui presente è stato riadattato per motivi editoriali. Copia della dichiarazione originale può essere richiesta a Nice S.p.a. (TV) I.

Numero dichiarazione: **468/ERA-P...V**; rev.: **1**; Lingua: **IT**

Il sottoscritto Mauro Sordini, in qualità di Amministratore Delegato della NICE S.p.A. (via Pezza Alta n°13, 31046 Rustignè di Oderzo (TV) Italy), dichiara sotto la propria responsabilità che i prodotti P1SV, P1S, P6SV, P6V, risultano conformi ai requisiti essenziali richiesti dalla direttiva comunitaria 1999/5/CE (9 marzo 1999), per l'uso cui gli apparecchi sono destinati. In accordo alla stessa direttiva (allegato V), il prodotto risulta di classe 1 e marcato **CE 0682**

Ing. **Mauro Sordini** (Amministratore Delegato)

DEUTSCH

1 - PRODUKTBESCHREIBUNG UND EINSATZ

Der vorliegende Sender ist Teil der Familie „**Era-P**" der Firma Nice. Die Sendern dieser Familie dienen zur Steuerung von Automationen für Markisen, Sonnenschutzsysteme, Rollläden oder Lichtöffnungen: **Jeder andere Einsatz ist unsachgemäß und daher untersagt!** Es sind Modelle mit 1 oder 6 Übertragungscodes („Gruppen") erhältlich und Modelle mit Befehlen für die Steuerung der Klimasensoren.

Legende für Abb. 1:

A - „Gruppen"-Tasten (nur bei den Modellen P6V, P6SV): Jede Taste dient zur Auswahl eines oder mehr Automatikantriebe, denen die Bedienbefehlen zugeordnet werden sollen. Bei der Speicherung des Senders muss mindestens **eine** dieser Tasten programmiert werden, indem ihr mindestens ein Automatikantrieb zugeordnet wird. Die Programmierung verwandelt diese Taste in eine „Gruppe" und die ihr zugeordneten Antriebe empfangen alle denselben Bedienbefehl. Jede der sechs vorhandenen Tasten ist ein unabhängiger „Sender" mit einem eigenen Code.

B - Befehlstasten (bei allen Modellen): Diese dienen zur Übermittlung der Auf- (▲), Stopp- (■) und Ab-Befehle (▼). Bei den Modellen P1SV, P6SV, vor Übermittlung eines Befehls, die „Gruppe" auswählen, an die der Befehl gerichtet werden soll.

C - Steuertasten der automatischen Befehle (nur bei den Modellen P1SV, P6SV): Die Taste ☀ aktiviert (die Taste ✳ deaktiviert) den Empfang seitens des Motors der automatischen Befehle, die von etwaig in der Installation vorhandenen Klimasensoren übertragen werden. Bei Drücken der Taste ☀ stellt das System den automatischen Betrieb der Automation ein, während das System bei Drücken der Taste ✳ den manuellen Betrieb der Automation einstellt. Der Sensor „Wind" kann nicht deaktiviert werden, da dieser dazu dient, die Automation vor der Wirkung des Winds zu schützen. Bei aktiviertem automatischen Betrieb kann der Benutzer jederzeit manuelle Befehle übermitteln. Für weiterführende Informationen siehe Anleitung der Automation und des Klimasensors.

D - Programmiertasten (bei allen Modellen): Bei kompatiblem Motoren (z.B. die der Familie Era Mat) dienen diese Tasten zur Vereinfachung der Programmierverfahren: Die Taste **PRG** beschleunigt den Zugriff auf die Verfahren, während die Taste **ESC** das Verlassen dieser Verfahren beschleunigt. Um auf die Tasten zugreifen zu können, den Batteriedeckel entfernen.

Bei den Modellen P6V, P6SV: Während der Durchführung der Verfahren, wenn das Drücken dieser Tasten gefordert wird, muss zuerst die einzelne „Gruppe" ausgewählt werden, in der das Verfahren durchgeführt wird.

F - „Slider"-Oberfläche: Die Bedienbefehle können dem Antrieb einfach durch kurzes Antippen der „Slider"-Oberfläche oder durch Darübergleiten mit dem Finger (Scrollen) versendet werden. Antippen (**Abb. 3-a**) und Scrollen (**Abb. 3-b**) aktivieren verschiedene Befehle, je nach verwendetem Antrieb und Art der Programmierung. Eine detaillierte Übersicht mit allen programmierbaren Funktionen finden Sie in der Gebrauchsanleitung des Empfängers/der Steuerung.

2 - ÜBERPRÜFUNG DES SENDERS

Eine beliebige Taste drücken. Wenn die LED (**Abb. 1-E**) sich nicht einschaltet, die Batterie wechseln.

3 - SPEZIFISCHE FUNKTIONEN DES SENDERS

- **Eine „Gruppe" auswählen, an die ein Befehl gerichtet werden soll** (nur bei den Modellen P6V, P6SV) – Vor dem Absenden eines Befehls muss die „Gruppe", die ihn empfangen soll, ausgewählt werden. Nach der Auswahl bleibt die zur Gruppe gehörende LED angeschaltet. Bevor sie erlischt, können weitere Gruppen ausgewählt werden und der ersten LED zugeordnet werden (um eine unerwünschte Gruppe zu löschen, muss ihre LED ausgeschaltet werden, indem die zugehörige Taste kurz gedrückt wird). Nachdem eine oder mehrere gewünschte Gruppen ausgewählt wurden und ihre LEDs erloschen sind, bleiben diese Gruppen im Speicher, bis eine oder mehrere neue Gruppen ausgewählt wurden. Beim Absenden eines Befehls ohne vorheriges Auswählen der Empfängergruppe wird der Befehl von der Gruppe empfangen, die noch vom letzten Mal gespeichert ist.

- **Aktivierung bzw. Deaktivierung des Empfangs der von einem Klimasensor übermittelten automatischen Befehle** (nur bei den Modellen P1SV, P6SV) – Zur guten Verwaltung der an Klimasensoren angeschlossenen Automationen, wird empfohlen, einen einzelnen Sender zu verwenden, der über Tasten zur Verwaltung des automatischen Befehlen.

  Nur für das Modell P6SV: Vor dem Aktivieren oder Deaktivieren der Funktion muss die „Gruppe" (oder mehrere Gruppen) ausgewählt werden, der die Einstellung zugeordnet werden soll. Um während des Gebrauchs des Senders zu kontrollieren, ob die Gruppen aktiviert oder deaktiviert sind, reicht es jede Gruppe einzeln auszuwählen und den Status der folgenden LED zu beobachten:

  ☀ eingeschaltet; ✳ ausgeschaltet = Funktion aktiviert.

  ✳ ausgeschaltet; ☀ eingeschaltet = Funktion deaktiviert.

  Anmerkung – Werden mehrere Gruppen ausgewählt und die beiden Leds bleiben ausgeschaltet, bedeutet das, dass mindestens eine Gruppe mit aktivierten automatischen Befehlen ausgewählt ist.

- **Befehle mithilfe der „Slider"-Oberfläche ausgeben** – Um einen Befehl mit dem „Slider"-Befehl auszugeben, wird die Oberfläche mit einem Finger am entsprechenden Punkt und für einen kurzen Moment angetippt oder ein Finger in die gewünschte Richtung über die Oberfläche gezogen. In den Modellen P6V und P6SV muss vor dem Absenden eines Befehls die „Gruppe" ausgewählt werden, an die der Befehl gesendet werden soll. Nach dem Absenden eines Befehls muss das Erlöschen der LED abgewartet werden, bevor ein weiterer abgesendet werden kann. Längeres Drücken der „Slider"-Oberfläche versetzt den Sender in die Stand-by-Funktion. Um ihn wieder einzuschalten, tippen Sie erneut auf die „Slider"-Oberfläche oder eine andere Taste.

4 - SPEICHERUNG DES SENDERS

Um den Sender in einem Empfänger/einer Steuerung zu speichern, muss eines der Verfahren verwendet werden, die im Handbuch Empfänger/Steuerung beschrieben werden. Diese können folgende sein: • Speicherung im „Modus I"; • Speicherung im „Modus II"; • Speicherung eines neuen Senders über einen bereits gespeicherten Sender; • Speicherung über einen „Befähigungscode", der von einem bereits gespeicherten Sender empfangen wird (Dieses Verfahren wird unten beschrieben). Die genauen Anweisungen für jedes einzelne Verfahren sind in der Gebrauchsanleitung des Empfängers/der Steuerung aufgeführt, mit dem/der der Sender betrieben werden soll. Diese Anleitungen stehen auch im Internet unter www.niceforyou.com zur Verfügung. Da in diesen Anleitungen die Tasten der Sender an Symbolen oder Zahlen zu erkennen sind, siehe **Abb. 1-B** für die Übereinstimmung dieser Symbole und Zahlen mit den Tasten des Senders.

• Speicherung über einen „Befähigungscode"
Wichtig – Diese Prozedur gilt speziell für die Produkte der Linie **Era** von Nice und im Allgemeinen für Produkte mit dem Funk-Kommunikationsprotokoll "O-code".

Die Sendern dieser Familie Era-P besitzen einen „Befähigungscode". Die Übertragung dieses Codes von einem bereits gespeicherten (alten) Sender an einen (neuen) Sender, der noch gespeichert werden muss, ermöglicht letzterem, vom Motor erkannt und daher von diesem während der Übermittlung der ersten Befehle automatisch gespeichert zu werden. **Achtung!** – Die Übertragung kann nur zwischen Sendern der Familien Era-P und Era-W gemacht werden. Die Vorgehensweise ist wie folgt: **01.** Die beiden Sender, wie in **Abb. 4** aneinander annähern und sie beide bis zum Abschluss des Verfahrens direkt nebeneinander halten. **02. Am „neuen" Sender**: Die Taste ▲ gedrückt halten (bei den Modellen P6V, P6SV zuerst kurz die „Gruppe" drücken, in der der Befähigungscode gespeichert werden soll), und die Taste wieder loslassen, wenn die Led des „alten" Senders leuchtet (Dauerlicht). Beim Loslassen der Taste beginnt diese Led zu blinken. **03. Am „alten" Sender**: • Bei den Modellen P1V, P1SV: Die Taste ▼ drücken und wieder loslassen. Beim Loslassen der Taste blinken die Leds der beiden Sender einige Augenblicke lang (= Befähigungscode übertragen). • Bei den Modellen P6V, P6SV: Die Taste der Gruppe drücken und wieder loslassen, die den Befähigungscode enthält, der übertragen werden soll. Beim Loslassen der Taste blinken die Leds der beiden Sender einige Augenblicke lang (= Befähigungscode übertragen).

Während des Verfahrens wird ein etwaiger Fehler durch folgende Blinkzeichen der Led angezeigt: 10 Mal Blinken = Kommunikationsfehler zwischen den Vorrichtungen; 15 Mal Blinken = Speicherung nicht erfolgt aufgrund der Überschreitung der Höchstzeitgrenze.

5 - ERSATZ DER BATTERIEN

Wenn die Batterien leer ist, reduziert der Sender deutlich seine Reichweite. Insbesondere kann bemerkt werden, dass sich die Led später einschaltet, wenn man auf eine Taste drückt (= Batterien fast leer), oder dass die Led schwächer leuchtet (= Batterien ganz leer). Damit der Sender wieder ordnungsgemäß funktioniert, müssen die leeren Batterien mit zwei desselben Typs ersetzt werden. Die in **Abb. 5**] gezeigte Polung beachten. • **Entsorgung der Batterien** – Achtung! – Die leeren Batterien enthalten Schadstoffe und dürfen daher nicht in den Hausmüll gegeben werden. Sie müssen nach den örtlich gültigen Vorschriften getrennt entsorgt werden.

6 - ENTSORGUNG DES PRODUKTS

Das vorliegende Produkt ist wesentlicher Bestandteil der Automation, die sie steuert, und muss daher zusammen mit dieser entsorgt werden. Wie die Installationsarbeiten muss auch die Abrüstung am Ende der Lebensdauer dieses Produkts von Fachpersonal ausgeführt werden. Dieses Produkt besteht aus verschiedenen Stoffen, von denen einige recycelt werden können, andere müssen hingegen entsorgt werden. Informieren Sie sich über die Recycling- oder Entsorgungssysteme für dieses Produkt, die von den auf Ihrem Gebiet gültigen Verordnungen vorgesehen sind. **Achtung!** – Einige Teile des Produkts können umweltschädliche oder gefährliche Stoffe enthalten, die, wenn sie in der Umwelt entsorgt werden, schädliche Auswirkungen auf die Umwelt selbst und die Gesundheit des Menschen haben können. Wie vom nebenstehenden Symbol angezeigt, ist es verboten, dieses Produkt im Hausmüll zu entsorgen. Halten Sie sich bitte daher an die „Mülltrennung" für die Entsorgung, die von den geltenden Vorschriften auf Ihrem Gebiet vorgesehen ist, oder geben Sie das Produkt an Ihren Verkäufer zurück, wenn sie ein gleichwertiges neues Produkt kaufen. **Achtung!** – Die örtlich geltenden Vorschriften können schwere Strafen vorsehen, wenn dieses Produkt unsachgemäß entsorgt wird.

7 - TECHNISCHE MERKMALE DES PRODUKTS

■ **Versorgung**: 2 1.5 Vdc Alkali-Batterien des Typs AAA ■ **Dauer der Batterie**: ca. 2 Jahre bei 10 Sendungen pro Tag ■ **Frequenz**: 433.92 MHz (±100 kHz) ■ **Abgestrahlte Leistung**: ca. 1 mW E.R.P. ■ **Funkcodierung**: Standard O-Code (kompatibel mit Flo-R); Rolling Code, 72 bit ■ **Betriebstemperatur**: -20°C; +55°C ■ **Reichweite**: ca. 200 m (außen); 35 m (in Gebäuden) (*) ■ **Schutzart**: IP 40 ((Innenanwendung oder Anwendung in geschützter Umgebung) ■ **Abmessungen**: 49 x 150 x 14 mm ■ **Gewicht**: 90 g

---

Anmerkung: • (*) Die Reichweite der Sender und das Empfangsvermögen der Empfänger wird durch andere Vorrichtungen stark beeinflusst (wie z. B.: Alarme, Kopfhörer, usw.), die in ihrer Zone auf derselben Frequenz funktionieren. In diesen Fällen kann die Firma Nice die effektive Reichweite der Vorrichtungen nicht garantieren. • Alle angegebenen technischen Merkmale beziehen sich auf eine Umgebungstemperatur von 20°C (±5°C). • Nice S.p.a. behält sich das Recht vor, jederzeit als nötig betrachtete Änderungen am Produkt vorzunehmen, wobei Funktionalitäten und Einsatzzweck beibehalten werden.

8 - CE-KONFORMITÄTSERKLÄRUNG

Hinweis: Der hier aufgeführte Text wurde aus Verlagsgründen angepasst. Eine Kopie der ursprünglichen Erklärung kann bei Nice S.p.a. (TV) Italy angefordert werden.

Nummer der Erklärung: **468/ERA-P...V**; rev.: **1**; Sprache: **DE**

Der Unterzeichnende, Mauro Sordini, im Amte des Chief Executive Officer des Unternehmens NICE S.p.A. (Via Pezza Alta 13, 31046 Rustignè di Oderzo (TV) Italy), erklärt unter seiner Verantwortung, dass die Produkte P1SV, P1S, P6SV, P6V, den grundsätzlichen Anforderungen der europäischen Richtlinie 1999/5/ EG (vom 9. März 1999) für die jeweiligen Anwendungszwecke entsprechen. In Übereinstimmung mit dieser Richtlinie (Anlage V), entspricht das Produkt der Klasse 1 und ist **CE 0682** gekennzeichnet.

Ing. **Mauro Sordini** (Chief Executive Officer)

POLSKI

1 - OPIS URZĄDZENIA I JEGO PRZEZNACZENIE

Niniejszy nadajnik stanowi część rodziny produktów „**Era-P**" firmy Nice. Nadajniki z tej rodziny przeznaczone są do sterowania automatami do markiz zewnętrznych, osłon przeciwsłonecznych, rolet lub oświetlenia: **Wszelkie inne użycie jest niezgodne z przeznaczeniem i zabronione!** Dostępne są modele z 1 lub 6 kodami transmisyjnymi ("zespołami") oraz modele z elementami sterowniczymi do obsługi czujników klimatycznych.

Legenda rysunku 1:

A - Klawisze „grupowe" (tylko w modelach P6V, P6SV): każdy przycisk służy do wybrania jednego lub kilku urządzeń automatycznych, do obsługi których przeznaczone będą elementy sterownicze. Podczas zapisywania nadajnika, należy zaprogramować przynajmniej jeden z tych przycisków, przypisując mu co najmniej jedno urządzenie automatyczne (lub kilka urządzeń automatycznych). Programowanie przekształca ten przycisk w "grupę": urządzenia automatyczne, które zostały mu przypisane, otrzymają to samo polecenie, gdy zostanie ono wysłane. Podsumowując, każdy z sześciu dostępnych przycisków jest niezależnym "nadajnikiem", z własnym kodem.

B - Przyciski sterujące (we wszystkich modelach): służą do wysyłania poleceń: podnoszenie (▲), stop (■) i opuszczanie (▼). W modelach P1SV, P6SV przed wysłaniem polecenia należy zaznaczyć „grupę" do której adresowane jest polecenie.

C - Przyciski kontrolne automatycznych poleceń (tylko w modelach P1SV, P6SV): przycisk ☀ aktywuje (przycisk ✳ dezaktywuje) funkcję odbioru przez silnik automatycznych poleceń, przekazywanych przez ewentualne czujniki klimatyczne znajdujące się w instalacji. W wyniku naciśnięcia przycisku ✳ system ustawia automatyczny tryb pracy automatu, natomiast po naciśnięciu przycisku ✳ system załącza ręczny tryb pracy automatu. Czujnik „Wiatr" nie może zostać wyłączony, gdyż służy do ochrony automatu przez działaniem wiatru. Podczas pracy w trybie automatycznym użytkownik może wysyłać w dowolnym momencie polecenia ręczne. Dokładniejsze informacje można znaleźć w podręczniku automatu i czujnika klimatycznego.

D - Przyciski programujące (we wszystkich modelach): w kompatybilnych silnikach (np. silnikach z rodziny Era Mat), przyciski te ułatwiają wykonywanie procedur programowania: przycisk **PRG** przyspiesza dostęp do procedur, natomiast przycisk **ESC** przyspiesza wyjście z nich. Aby dostać się do przycisków, należy zdjąć klapkę baterii.

W modelach P6V, P6SV: podczas wykonywania procedur, kiedy wymagane jest naciśnięcie któregoś z tych przycisków, należy najpierw zaznaczyć pojedynczą „grupę", w której wykonywana jest procedura.

F - Powierzchnia dotykowa "slider": można przesyłać polecenia do urządzenia przesuwnego poprzez zwykłe, krótkie dotknięcie powierzchni palcem lub przesuwając palcem po tej powierzchni. Dotknięcie (**rys. 3-a**) i przesuwanie (**rys. 3-b**) powoduje uruchomienie różnych poleceń, w zależności od rodzaju stosowanego urządzenia automatycznego i przeprowadzonego programowania. Szczegółowe informacje na temat funkcji, które można zaprogramować, znajdują się w instrukcji obsługi odbiornika/centrali.

2 - SPRAWDZANIE NADAJNIKA

Nacisnąć którykolwiek z przycisków. Jeśli dioda led (**rys. 1-E**) nie zapala się, należy wymienić baterię.

3 - FUNKCJE SPECJALNE NADAJNIKA

- **Wybrać „grupę", do której ma zostać wysłane polecenie** (tylko dla modeli P6V, P6SV) – Przed wysłaniem polecenia, konieczne jest wybranie "grupy", do której chce się je skierować. Po dokonaniu wyboru, przypisana grupie dioda pozostaje przez kilka sekund zapalona. Przed jej zgaśnięciem można wybrać inne grupy, które chce się dodać do pierwszej (w celu usunięcia niepożądanej grupy, należy zgasić jej diodę led naciskając krótko odpowiadający jej przycisk). Po wybraniu jednej lub kilku żądanych grup, po automatycznym zgaśnięciu ich diod, grupy te zostają zapisane w pamięci, dopóki nie zostanie wybrana nowa grupa lub grupy. Po wysłaniu polecenia bez wcześniejszego wybrania grupy, do której się je kieruje, polecenie zostanie odebrane przez grupę zapisaną w pamięci.

- **Aktywowanie lub dezaktywowanie automatycznych poleceń wysyłanych przez czujnik klimatyczny** (tylko dla modeli P1SV, P6SV) – W celu prawidłowego sterowania automatami podłączonymi do czujników klimatycznych, zaleca się stosowanie pojedynczego nadajnika, wyposażonego w przyciski dla zarządzanie z poleceń automatycznych.

  Tylko dla modelu P6SV: przed włączeniem lub wyłączeniem funkcji należy wybrać "grupę" (lub kilka grup), w których chce się dokonać takiego ustawienia. Podczas korzystania z nadajnika, w celu sprawdzenia czy dane grupy są włączone lub wyłączone, wystarczy wybrać jedną grupę na raz i sprawdzić stan następujących diod led:

  ☀ włączona; ✳ wyłączona = funkcja aktywna.

  ✳ wyłączona; ✳ włączona = funkcja nieaktywna.

  Uwaga – Jeżeli wybierana jest większa liczba „grup", a diody Led są wyłączone, oznacza to, że przynajmniej w jednej „grupie" aktywne są automatyczne polecenia.

- **Przesyłanie poleceń przy użyciu powierzchni dotykowej "slider"** – W celu przesłania poleceń przy użyciu powierzchni dotykowej "slider" wystarczy dotknąć powierzchni w żądanym miejscu przez krótką chwilę lub przesunąć palcem po powierzchni w żądanym kierunku. W modelach P6V i P6SV przed wydaniem polecenia konieczne jest wybranie "grupy", do której chce się je skierować. Po wydaniu polecenia, przed wydaniem kolejnego, należy poczekać aż zgaśnie dioda led. Dłuższe naciśnięcie powierzchni dotykowej "slider" włącza tryb stand-by nadajnika. Aby go ponownie włączyć, należy ponownie nacisnąć powierzchnię dotykową "slider" lub inny przycisk.

4 - WCZYTYWANIE NADAJNIKA

W celu zapisania nadajnika w odbiorniku/centrali, należy przeprowadzić jedną z procedur opisanych w instrukcji obsługi odbiornika/centrali. Możliwe procedury to: • Wczytywanie w „Trybie I"; • Wczytywanie w „Trybie II"; • Wczytywanie nowego nadajnika za pomocą innego, już wczytanego; • Wczytywanie za pomocą „Kodu dostępu", otrzymanego z już wczytanego nadajnika (te procedurą przedstawiono poniżej). Szczegółowe wskazówki dotyczące każdej z procedur znajdują się w instrukcji obsługi odbiornika/centrali, przy użyciu którego/której chce się korzystać z nadajnika. Podręczniki te można znaleźć również na stronie: www.niceforyou.com. Ponieważ w podręcznikach tych przyciski nadajników mogą być oznaczone za pomocą symboli lub liczb, należy posłużyć się **rys. 1-B**, aby odpowiednio powiązać je z przyciskami nadajnika.

• Wczytywanie za pomocą „Kodu dostępu"
Ważne – Ta procedura jest przeznaczona specjalnie do urządzeń linii **Era** firmy Nice i, ogólnie, do użytku z protokołem komunikacji drogą radiową "O-code".

Przetworniki tej rodziny Era-P have an „kodem dostępu". Przeniesienie tego kodu z już wczytanego nadajnika (starego) do wczytywanego nadajnika (nowego) sprawia, że ten ostatni może być rozpoznany przez odbiornik, a zatem wczytany do niego automatycznie wyłącznie pomiędzy nadajnikami należącymi do tej samej rodziny produktów Era-P i Era-W. Procedura jest następująca: **01.** Przysunąć do siebie oba nadajniki, jak wskazano na **rys. 4** i przytrzymać je w tej pozycji do czasu zakończenia procedury. **02. Na „nowym" nadajniku**: wcisnąć i przytrzymać przycisk ▲ (w P6V, P6SV, wcisnąć na chwilę najpierw „grupę", w której ma zostać skonfigurowany kod aktywacyjny), następnie zwolnić przycisk, kiedy na „starym" nadajniku zapali się (światłem stałym) dioda Led. Po zwolnieniu przycisku dioda ta zaczyna migać. **03. Na „starym" nadajniku**: • w modelach P1V, P1SV: wcisnąć i zwolnić przycisk ▼. Po zwolnieniu przycisku diody Led obu nadajników będą migać przez kilka sekund (= kod dostępu przeniesiony). • w modelach P6V, P6SV: wcisnąć i zwolnić przycisk „grupy" zawierającej kod, który ma zostać przeniesiony. Po zwolnieniu przycisku diody Led obu nadajników będą migać przez kilka sekund (= kod dostępu przeniesiony).

Podczas wykonywania procedury, ewentualne błędy sygnalizowane są za pomocą diody Led, która miga szybko w następujący sposób: 10 mignięcia = błąd łączności pomiędzy urządzeniami; 15 mignięć = wczytywanie nie została ukończone z powodu przekroczenia limitu czasu.

5 - WYMIANA BATERII

Kiedy baterie są rozładowane, zasięg nadajnika ulega znacznemu zmniejszeniu. Wciskając przycisk można zauważyć, że dioda Led zapala się z opóźnieniem (= baterie bliskie rozładowania) oraz że intensywność światła diody Led zmniejsza się (= baterie całkowicie rozładowane). W takim przypadku, w celu przywrócenia prawidłowego działania nadajnika, należy wymienić baterie na dwie inne tego samego typu, przestrzegając ich biegunowości (patrz **rys. 5**). • **Utylizacja baterii** – Uwaga! – Rozładowane baterie zawierają substancje skażające, zatem nie należy ich wyrzucać razem z odpadami komunalnymi. Należy je poddać utylizacji, zgodnie z metodami zbiórki selektywnej i przepisami obowiązującymi w danym kraju.

6 - UTYLIZACJA PRODUKTU

Niniejszy produkt stanowi integralną część automatu, w związku z czym należy go utylizować razem z automatem. Tak, jak w przypadku montażu, również po upływie okresu użytkowania tego produktu czynności demontażowe powinien wykonywać wykwalifikowany personel. Ten produkt składa się z różnego